ATTACHEMENTS
PSC CAPTO

zürn

Katalog Nr. 184
Catalogue No. 184

Dibe
DIFFUSION TECHNIQUE

ISO 26623
PSC 32
PSC 40
PSC 50
PSC 63
PSC 80

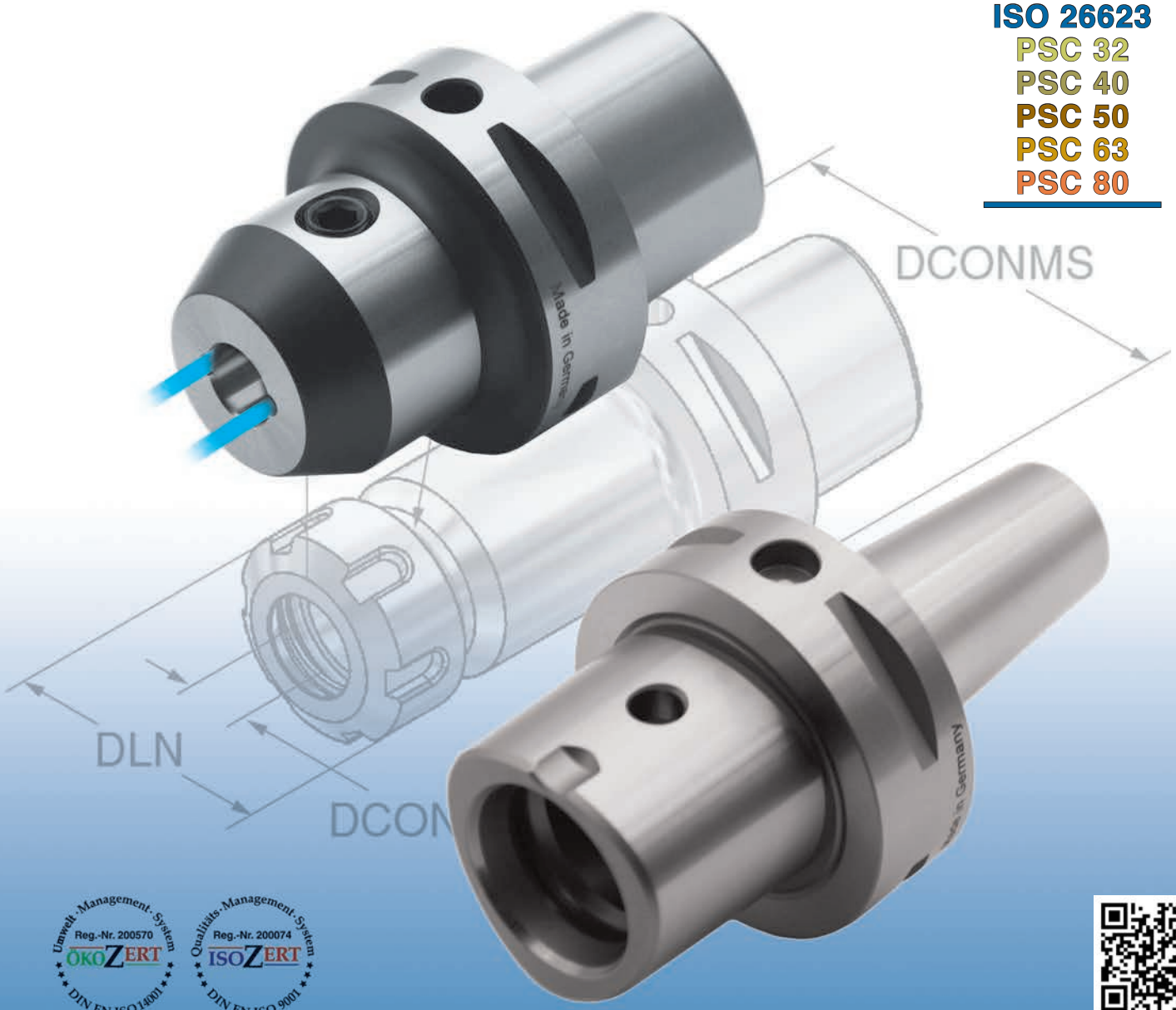

Umwelt-Management-System Reg.-Nr. 200570 ÖKOZERT DIN EN ISO 14001

Qualitäts-Management-System Reg.-Nr. 200074 ISOZERT DIN EN ISO 9001

Produktgruppen / **Product groups** — **Seite** / **Page**

Technische Daten / **Technical data** 4

Stangengreifer / **Bar-puller** 5

Spannzangenfutter DIN 6499 / ER 16 mini / **Collet chuck for collets DIN 6499 / ER 16 mini** 6-7

Zylinderschaftaufnahmen Weldon / **Holders for straight shank tools Weldon** 8-11

Schrumpffutter / **Shrinking chucks** 12-15

Messerkopfaufnahmen / **Shell mill adaptors** 16

Aufnahmen für Einschraubfräser / **Adaptors for end mills with thread shank** 17

Räumwerkzeughalter für Innenprofile / Räumstempel / **Broaching toolholders for internal profiles / Broaching cutters** 18-20

CNC-Bohrfutter / Schutzstopfen / **CNC drill chucks / Blind toolings** 21

Verlängerungen / Reduzierungen / **Extensions / Reductions** 22

Allgemeine Verkaufsbedingungen finden Sie auf unserer Website:
Visit our website for General Condition of Sales:

www.zuern-tools.de/agb

Produktgruppen Product groups	Seite Page
Prüfdorne / Rohlinge Control arbors / Blanks	23
Drehhalter mit Innenkühlung Turning toolholders with internal coolant	24-29
Abstechhalter Infeed toolholders	30
Bohrerhalter für Wendeplattenbohrer Holders for insert drills	31
Bohrstangenhalter / Reduzierbuchsen Boring bar holders / Reduction bushes	32-33
Bohrstangenhalter 3-fach Trple boring bar holder	34
Gewindeschneidfutter für Synchronisation Tapping chucks for synchronisation	35
Kühlmittelübergaberohre / Zubehör & Ersatzteile Connections for coolant tube / Accessories & spare parts	36
Spannmuttern / Dichtscheiben Clamping nuts / Sealing discs	37-39
Spannzangen / Gewindebohrzangen Collets / Tapping collets	40-42
TOOLFIX Werkzeugmontagegeräte TOOLFIX mounting equipments	43

© Zürn GmbH+Co. KG / Alle Rechte vorbehalten

GmbH+Co. KG · Präzisions-Spannwerkzeuge · D-72144 Dusslingen · Telefon: +49 7072 9298-0 · www.zuern-tools.de

Technische Daten
Technical Data

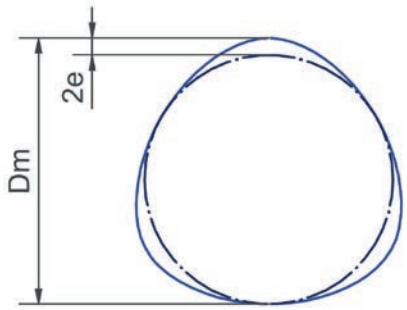

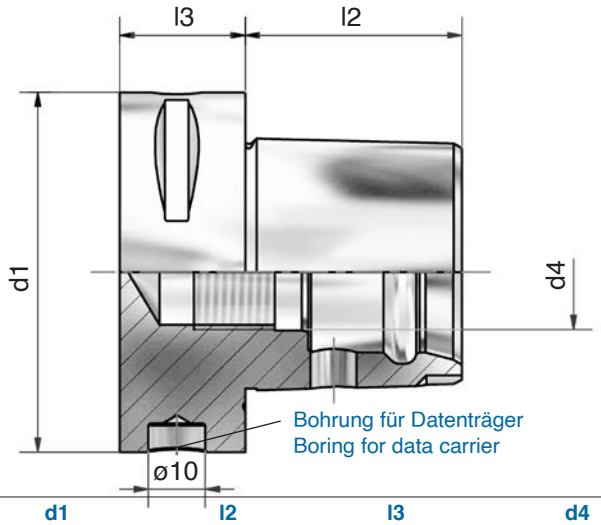

	Dm	e	d1	l2	l3	d4
ISO 26623 - PSC 32	22	0,7	32	19	15	M12x1,5
ISO 26623 - PSC 40	28	0,9	40	24	20	M14x1,5
ISO 26623 - PSC 50	35	1,12	50	30	20	M16x1,5
ISO 26623 - PSC 63	44	1,4	63	38	22	M20x2,0
ISO 26623 - PSC 80	55	2,0	80	48	30	M20x2,0

Werkstoff: Legierter Einsatzstahl mit einer Zugfestigkeit im Kern von min. 800 N/mm²

Ausführung: Einsatzgehärtet HRc 60 - 2 (HV 700 ± 50)
Härtetiefe 0,8 mm - 0,2
Brüniert und präzisionsgeschliffen

Technische Änderungen vorbehalten

Material: Case hardened steel, tensile strength in the core min. 800 N/mm²

Execution: Case hardened HRc 60 - 2 (HV 700 ± 50)
Depth of case 0,8 mm - 0,2
Brown-finish end precision ground

We reserve the right to make technical changes

Werkzeugparameter nach ISO 13399
Werkzeuginformationen im einheitlichen Standard

B	Schaftbreite
BD	Körperdurchmesser
DCF	Funktionsdurchmesser
DCONMS	Schaftdurchmesser, maschinenseitig
DCONWS	Aufnahmedurchmesser, werkstückseitig
DRVS	Schlüsselweite
H	Schafthöhe
HTB	Körperhöhe
LB	Grundkörperlänge
LF	Funktionslänge
LPR	Kraglänge
LSC	Einspannlänge
OAH	Gesamthöhe
OAL	Gesamtlänge
OAW	Gesamtbreite
TD	Gewindedurchmesser, metrisch
WB	Grundkörperbreite

Tool parameters according to ISO 13399
Tool information in a uniform standard

B	Shank width
BD	Body diameter
DCF	Functional diameter
DCONMS	Shank diameter machine side
DCONWS	Connection diameter work piece side
DRVS	Width across flats
H	Shank height
HTB	Body height
LB	Body length
LF	Functional length
LPR	Protruding length
LSC	Clamping length
OAH	Overall height
OAL	Overall length
OAW	Overall width
TD	Thread diameter, metric
WB	Body width

Stangengreifer Spannbereich ø10 - 75mm
Bar puller clamping range ø10 - 75mm

Incl. 2 Satz Spannbacken (Spannbereich ø10-50 + ø45-75)
Incl. 2 sets clamping jaws (clamping range ø10-50 + ø45-75)

Die Aufnahme muss separat bestellt werden !
The holder has to be ordered separately !

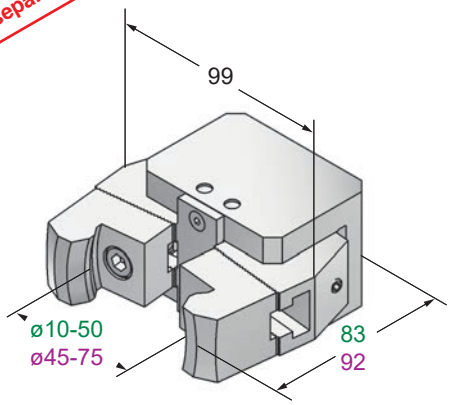

Stangengreifer

Art.-Nr.		Typ
30.0924	excl. Schaft / excl. shank	Stangengreifer

Aufnahme für Stangengreifer
Holder for bar puller

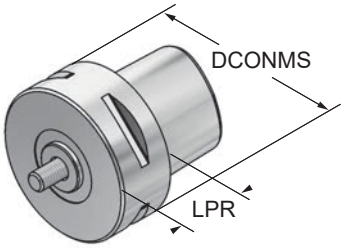

Art.-Nr.	DCONMS	LPR
	ISO 26623 - PSC 50	
05.0924	50	25
	ISO 26623 - PSC 63	
06.0924	63	25

Spannzangenfutter für Spannzangen ER/ESX DIN 6499 / ISO 15488
Collet chucks for collets ER/ESX DIN 6499 / ISO 15488

Rundlaufgenauigkeit Schaft zu Werkzeugaufnahme < 0,005
Concentricity from the taper to the holding part < 0,005

gewuchtet G 2,5 - 25.000 U/min. oder U < 1 gmm
balanced G 2,5 - 25.000 r.p.m. or U < 1 gmm

Sonderausführungen auf Anfrage
Special executions on inquiry

Alternative Spannmuttern siehe Seiten 33+34
Alternative nuts see pages 33+34

Spannzangen siehe Seiten 36+37
Collets see pages 36+37

ER 11 + ER 16

Option
Anschlagschraube AS
siehe Seite 13
see page 13

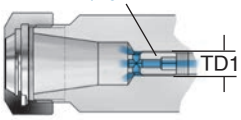

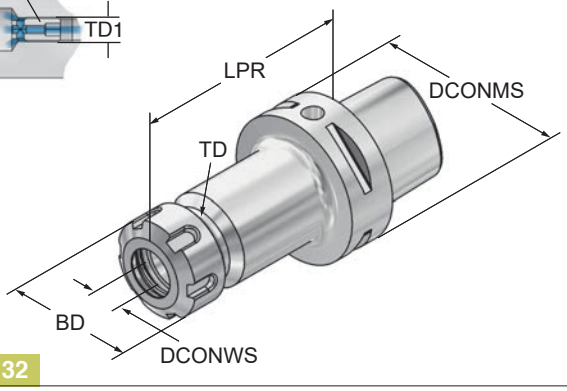

Art.-Nr. neu	Art.-Nr. alt	Typ	DCONMS	DCONWS	LPR	BD	TD	TD1	AS
				ISO 26623 - PSC 32					
03.10.20		PSC 32xER16 x 45	32	1-10 426E	45	28	M22x1,5	–	–
03.13.20		PSC 32xER20 x 45	32	1-13 428E	45	34	M25x1,5	–	–
				ISO 26623 - PSC 40					
04.10.20	04.10.2	PSC 40xER16 x 55	40	1-10 426E	55	28	M22x1,5	–	–
04.16.20	04.16.2	PSC 40xER25 x 55	40	1-16 430E	55	42	M32x1,5	–	–
04.20.20	04.20.2	PSC 40xER32 x 60	40	2-20 470E	60	50	M40x1,5	–	–
				ISO 26623 - PSC 50					
05.10.20	05.10.2	PSC 50xER16 x 55	50	1-10 426E	55	28	M22x1,5	–	–
05.16.20	05.16.2	PSC 50xER25 x 55	50	1-16 430E	55	42	M32x1,5	–	–
05.20.20	05.20.2	PSC 50xER32 x 60	50	2-20 470E	60	50	M40x1,5	–	–
05.26.20		PSC 50xER40 x 65	50	3-30 472E	65	63	M50x1,5	–	–
05.10.2	05.10.22	PSC 50xER16x100	50	1-10 426E	100	28	M22x1,5	M10x1	E
05.16.2	05.16.22	PSC 50xER25x100	50	1-16 430E	100	42	M32x1,5	M10x1	E
05.20.2	05.20.22	PSC 50xER32x100	50	2-20 470E	100	50	M40x1,5	M10x1	E
				ISO 26623 - PSC 63					
06.10.20	06.10.2	PSC 63xER16 x 60	63	1-10 426E	60	28	M22x1,5	–	–
06.16.20	06.16.2	PSC 63xER25 x 60	63	1-16 430E	60	42	M32x1,5	–	–
06.20.20	06.20.2	PSC 63xER32 x 60	63	2-20 470E	60	50	M40x1,5	–	–
06.26.20	06.26.2	PSC 63xER40 x 65	63	3-30 472E	65	63	M50x1,5	–	–
06.07.2	06.07.22	PSC 63xER11x100	63	1- 7 424E	100	19	M14x0,75	M8 x 1	C
06.10.2	06.10.22	PSC 63xER16x100	63	1-10 426E	100	28	M22x1,5	M10x1	E
06.16.2	06.16.22	PSC 63xER25x100	63	1-16 430E	100	42	M32x1,5	M10x1	E
06.20.2	06.20.22	PSC 63xER32x100	63	2-20 470E	100	50	M40x1,5	M10x1	E
06.26.2	06.26.22	PSC 63xER40x100	63	3-30 472E	100	63	M50x1,5	M10x1	E
06.10.22		PSC 63xER16x130	63	1-10 426E	130	28	M22x1,5	M10x1	F
06.16.22		PSC 63xER25x130	63	1-16 430E	130	42	M32x1,5	M10x1	F
06.20.22		PSC 63xER32x130	63	2-20 470E	130	50	M40x1,5	M10x1	F
06.26.22		PSC 63xER40x130	63	3-30 472E	130	63	M50x1,5	M10x1	F
06.10.23		PSC 63xER16x160	63	1-10 426E	160	28	M22x1,5	M10x1	F
06.16.23		PSC 63xER25x160	63	1-16 430E	160	42	M32x1,5	M10x1	F

Spannzangenfutter für Spannzangen ER/ESX DIN 6499 / ISO 15488
Collet chucks for collets ER/ESX DIN 6499 / ISO 15488

Rundlaufgenauigkeit Schaft zu Werkzeugaufnahme < 0,005
Concentricity from the taper to the holding part < 0,005

gewuchtet G 2,5 - 25.000 U/min. oder U < 1 gmm
balanced G 2,5 - 25.000 r.p.m. or U < 1 gmm

Sonderausführungen auf Anfrage
Special executions on inquiry

Alternative Spannmuttern siehe Seiten 33+34
Alternative nuts see pages 33+34

Spannzangen siehe Seiten 36+37
Collets see pages 36+37

ER 11 + ER 16

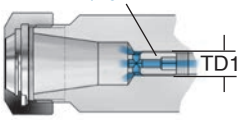

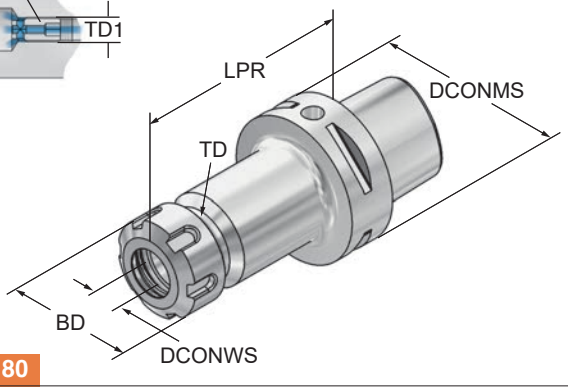

ISO 26623 - PSC 80

Art.-Nr.	Typ	DCONMS	DCONWS	LPR	BD	TD	TD1	AS
08.10.20	PSC 80xER16x65	80	1-10 426E	65	28	M22x1,5	–	–
08.16.20	PSC 80xER25x70	80	1-16 430E	70	42	M32x1,5	–	–
08.20.20	PSC 80xER32x70	80	2-20 470E	70	50	M40x1,5	–	–
08.26.20	PSC 80xER40x70	80	3-30 472E	70	63	M50x1,5	–	–

Spannzangenfutter für Spannzangen ER16 mini
Collet chucks for collets ER16 mini

Rundlaufgenauigkeit Schaft zu Werkzeugaufnahme < 0,005
Concentricity from the taper to the holding part < 0,005

gewuchtet G 2,5 - 25.000 U/min. oder U < 1 gmm
balanced G 2,5 - 25.000 r.p.m. or U < 1 gmm

Sonderausführungen auf Anfrage
Special executions on inquiry

Alternative Spannmuttern siehe Seiten 33+34
Alternative nuts see pages 33+34

Spannzangen siehe Seiten 36+37
Collets see pages 36+37

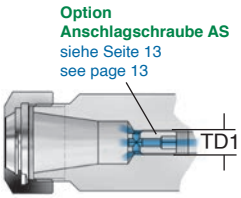

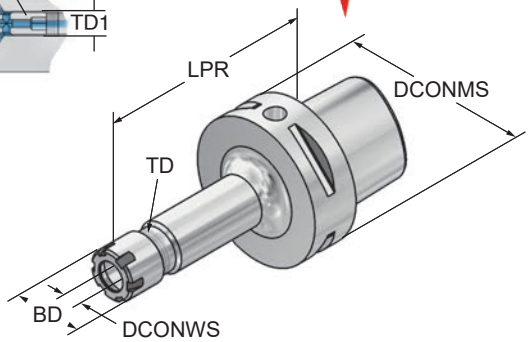

ISO 26623 - PSC 63

Art.-Nr.	Typ	DCONMS	DCONWS	LPR	BD	TD	TD1	AS
06.07.2M	PSC 63xER11Mx100	63	1 - 7 424E	100	16	M13x0,75	M8 x 1	C
06.10.2M	PSC 63xER16Mx100	63	1-10 426E	100	22	M19x1	M10x1	F
06.07.22M	PSC 63xER11Mx130	63	1 - 7 424E	130	16	M13x0,75	M8 x 1	C
06.10.22M	PSC 63xER16Mx130	63	1-10 426E	130	22	M19x1	M10x1	F
06.07.23M	PSC 63xER11Mx160	63	1 - 7 424E	160	16	M13x0,75	M8 x 1	C
06.10.23M	PSC 63xER16Mx160	63	1-10 426E	160	22	M19x1	M10x1	F

Zylinderschaftaufnahmen Weldon DIN 1835 B
Holders for straight shank tools weldon DIN 1835 B

Rundlaufgenauigkeit Schaft zu Werkzeugaufnahme < 0,005
Concentricity from the taper to the holding part < 0,005

gewuchtet G 2,5 - 25.000 U/min. oder U < 1 gmm
balanced G 2,5 - 25.000 r.p.m. or U < 1 gmm

Spannschrauben siehe Seite 32
Clamping nuts see page 32

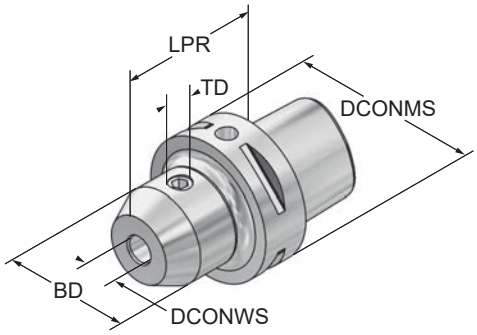

Art.-Nr.	Typ	DCONMS	DCONWS	LPR	BD	TD
			ISO 26623 - PSC 32			
03.06.6	PSC 32x06x45	32	6	45	25	M6
03.08.6	PSC 32x08x45	32	8	45	28	M8
03.10.6	PSC 32x10x50	32	10	50	35	M10
03.12.6	PSC 32x12x55	32	12	55	42	M12
			ISO 26623 - PSC 40			
04.06.6	PSC 40x06x50	40	6	50	25	M6
04.08.6	PSC 40x08x50	40	8	50	28	M8
04.10.6	PSC 40x10x50	40	10	50	35	M10
04.12.6	PSC 40x12x55	40	12	55	42	M12
04.14.6	PSC 40x14x55	40	14	55	44	M12
04.16.6	PSC 40x16x55	40	16	55	48	M14
			ISO 26623 - PSC 50			
05.06.6	PSC 50x06x50	50	6	50	25	M6
05.08.6	PSC 50x08x50	50	8	50	28	M8
05.10.6	PSC 50x10x55	50	10	55	35	M10
05.12.6	PSC 50x12x60	50	12	60	42	M12
05.16.6	PSC 50x16x60	50	16	60	48	M14
05.20.6	PSC 50x20x60	50	20	60	52	M16
05.25.6	PSC 50x25x80	50	25	80	63	M18x2
			ISO 26623 - PSC 63			
06.06.6	PSC 63x06 x 55	63	6	55	25	M6
06.08.6	PSC 63x08 x 55	63	8	55	28	M8
06.10.6	PSC 63x10 x 60	63	10	60	35	M10
06.12.6	PSC 63x12 x 60	63	12	60	42	M12
06.14.6	PSC 63x14 x 60	63	14	60	44	M12
06.16.6	PSC 63x16 x 65	63	16	65	48	M14
06.18.6	PSC 63x18 x 65	63	18	65	50	M14
06.20.6	PSC 63x20 x 65	63	20	65	52	M16
06.25.6	PSC 63x25 x 80	63	25	80	63	M18x2
06.32.6	PSC 63x32 x 90	63	32	90	72	M20x2
06.40.6	PSC 63x40x100	63	40	100	80	M20x2

Zylinderschaftaufnahmen Weldon DIN 1835 B
Holders for straight shank tools weldon DIN 1835 B

Rundlaufgenauigkeit Schaft zu Werkzeugaufnahme < 0,005
Concentricity from the taper to the holding part < 0,005

gewuchtet G 2,5 - 25.000 U/min. oder U < 1 gmm
balanced G 2,5 - 25.000 r.p.m. or U < 1 gmm

Spannschrauben siehe Seite 32
Clamping nuts see page 32

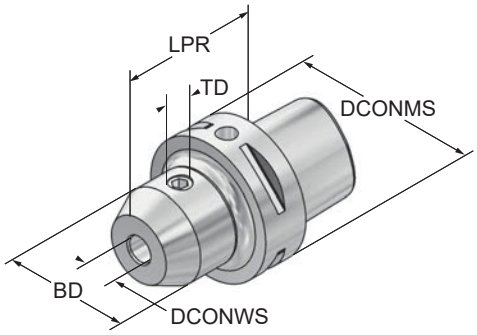

Art.-Nr.	Typ	DCONMS	DCONWS	LPR	BD	TD
			ISO 26623 - PSC 63			
06.06.620	PSC 63x06x100	63	6	100	25	M6
06.08.620	PSC 63x08x100	63	8	100	28	M8
06.10.620	PSC 63x10x100	63	10	100	35	M10
06.12.620	PSC 63x12x100	63	12	100	42	M12
06.14.620	PSC 63x14x100	63	14	100	44	M12
06.16.620	PSC 63x16x100	63	16	100	48	M14
06.18.620	PSC 63x18x100	63	18	100	50	M14
06.20.620	PSC 63x20x100	63	20	100	52	M16
06.06.62	PSC 63x06x130	63	6	130	25	M6
06.08.62	PSC 63x08x130	63	8	130	28	M8
06.10.62	PSC 63x10x130	63	10	130	35	M10
06.12.62	PSC 63x12x130	63	12	130	42	M12
06.16.62	PSC 63x16x130	63	16	130	48	M14
06.20.62	PSC 63x20x130	63	20	130	52	M16
06.06.63	PSC 63x06x160	63	6	160	25	M6
06.08.63	PSC 63x08x160	63	8	160	28	M8
06.10.63	PSC 63x10x160	63	10	160	35	M10
06.12.63	PSC 63x12x160	63	12	160	42	M12
06.16.63	PSC 63x16x160	63	16	160	48	M14
			ISO 26623 - PSC 80			
08.06.6	PSC 80x06 x 70	80	6	70	25	M6
08.08.6	PSC 80x08 x 70	80	8	70	28	M8
08.10.6	PSC 80x10 x 70	80	10	70	35	M10
08.12.6	PSC 80x12 x 70	80	12	70	42	M12
08.14.6	PSC 80x14 x 70	80	14	70	44	M12
08.16.6	PSC 80x16 x 70	80	16	70	48	M14
08.18.6	PSC 80x18 x 70	80	18	70	50	M14
08.20.6	PSC 80x20 x 70	80	20	70	52	M16
08.25.6	PSC 80x25 x 80	80	25	80	63	M18x2
08.32.6	PSC 80x32 x 80	80	32	80	72	M20x2

Zylinderschaftaufnahmen Weldon DIN 1835 B mit Kühlkanälen
Holders for straight shank tools weldon DIN 1835 B with coolant channels

Rundlaufgenauigkeit Schaft zu Werkzeugaufnahme < 0,005
Concentricity from the taper to the holding part < 0,005

gewuchtet G 2,5 - 25.000 U/min. oder U < 1 gmm
balanced G 2,5 - 25.000 r.p.m. or U < 1 gmm

Spannschrauben siehe Seite 32
Clamping nuts see page 32

Für Werkzeuge mit innerer Kühlmittelzufuhr muss ein O-Ring separat bestellt werden!

For tools with through coolant a sealing ring must be ordered seperately!

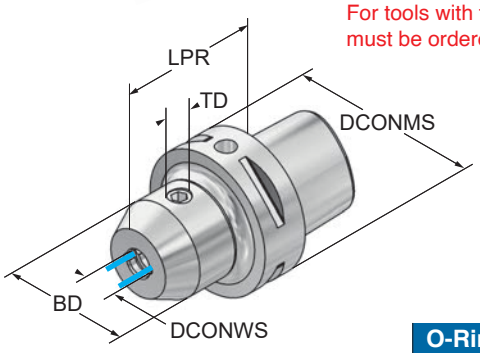

Art.-Nr.	Typ	DCONMS	DCONWS	LPR	BD	TD	O-Ring Sealing ring Art.-Nr.	O-Ring Sealing ring Typ
			ISO 26623 - PSC 40					
04.06.66	PSC 40x06x50	40	6	50	25	M6	270100	ø6 x 1,5
04.08.66	PSC 40x08x50	40	8	50	28	M8	271100	ø8 x 1,5
04.10.66	PSC 40x10x50	40	10	50	35	M10	272100	ø10x2,0
04.12.66	PSC 40x12x55	40	12	55	42	M12	273100	ø12x2,0
04.16.66	PSC 40x16x55	40	16	55	48	M14	275100	ø16x2,5
04.20.66	PSC 40x20x60	40	20	60	45	M16x1	277100	ø20x2,5
			ISO 26623 - PSC 50					
05.06.66	PSC 50x06x60	50	6	60	25	M6	270100	ø6 x 1,5
05.08.66	PSC 50x08x60	50	8	60	28	M8	271100	ø8 x 1,5
05.10.66	PSC 50x10x60	50	10	60	35	M10	272100	ø10x2,0
05.12.66	PSC 50x12x60	50	12	60	42	M12	273100	ø12x2,0
05.16.66	PSC 50x16x60	50	16	60	48	M14	275100	ø16x2,5
05.20.66	PSC 50x20x65	50	20	65	52	M16	277100	ø20x2,5
05.25.66	PSC 50x25x70	50	25	70	52	M16x1	278100	ø25x3,0

Zylinderschaftaufnahmen Weldon DIN 1835 B mit Kühlkanälen
Holders for straight shank tools weldon DIN 1835 B with coolant channels

Rundlaufgenauigkeit Schaft zu Werkzeugaufnahme < 0,005
Concentricity from the taper to the holding part < 0,005

gewuchtet G 2,5 - 25.000 U/min. oder U < 1 gmm
balanced G 2,5 - 25.000 r.p.m. or U < 1 gmm

Spannschrauben siehe Seite 32
Clamping nuts see page 32

Für Werkzeuge mit innerer Kühlmittelzufuhr muss ein O-Ring separat bestellt werden!

For tools with through coolant a sealing ring must be ordered seperately!

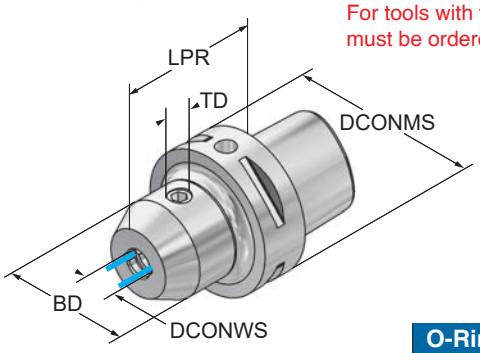

ISO 26623 - PSC 63							O-Ring Sealing ring	
Art.-Nr.	Typ	DCONMS	DCONWS	LPR	BD	TD	Art.-Nr.	Typ
06.06.66	PSC 63x06 x 55	63	6	55	25	M6	270100	ø6 x 1,5
06.08.66	PSC 63x08 x 55	63	8	55	28	M8	271100	ø8 x 1,5
06.10.66	PSC 63x10 x 60	63	10	60	35	M10	272100	ø10x2,0
06.12.66	PSC 63x12 x 60	63	12	60	42	M12	273100	ø12x2,0
06.14.66	PSC 63x14 x 60	63	14	60	44	M12	274100	ø14x2,0
06.16.66	PSC 63x16 x 65	63	16	65	48	M14	275100	ø16x2,5
06.18.66	PSC 63x18 x 65	63	18	65	50	M14	276100	ø18x2,5
06.20.66	PSC 63x20 x 65	63	20	65	52	M16	277100	ø20x2,5
06.25.66	PSC 63x25 x 80	63	25	80	63	M18x2	278100	ø25x3,0
06.32.66	PSC 63x32 x 90	63	32	90	72	M20x2	279100	ø32x3,0
06.40.66	PSC 63x40x100	63	40	100	80	M20x2	280100	ø40x3,5
06.06.662	PSC 63x06x100	63	6	100	25	M6	270100	ø6 x 1,5
06.08.662	PSC 63x08x100	63	8	100	28	M8	271100	ø8 x 1,5
06.10.662	PSC 63x10x100	63	10	100	35	M10	272100	ø10x2,0
06.12.662	PSC 63x12x100	63	12	100	42	M12	273100	ø12x2,0
06.14.662	PSC 63x14x100	63	14	100	44	M12	274100	ø14x2,0
06.16.662	PSC 63x16x100	63	16	100	48	M14	275100	ø16x2,5
06.20.662	PSC 63x20x100	63	20	100	52	M16	277100	ø20x2,5
06.06.663	PSC 63x06x160	63	6	160	25	M6	270100	ø6 x 1,5
06.08.663	PSC 63x08x160	63	8	160	28	M8	271100	ø8 x 1,5
06.10.663	PSC 63x10x160	63	10	160	35	M10	272100	ø10x2,0
06.12.663	PSC 63x12x160	63	12	160	42	M12	273100	ø12x2,0
06.16.663	PSC 63x16x160	63	16	160	48	M14	275100	ø16x2,5

Schrumpffutter POWER-FLASH high-speed
Shrinking chucks POWER-FLASH high-speed

Optimale Kühlmittelzufuhr über Kühlkanäle in der Bohrung
Konzentrierte Kühlmittelzufuhr bis 20.000 U/min zur Werkzeugschneide
Best possible coolant supply through coolant channels in the boring
Concentrated coolant supply up to 20.000 r.p.m. to the cutting edge

gewuchtet G 2,5 - 25.000 U/min. oder U < 1 gmm
balanced G 2,5 - 25.000 r.p.m. or U < 1 gmm

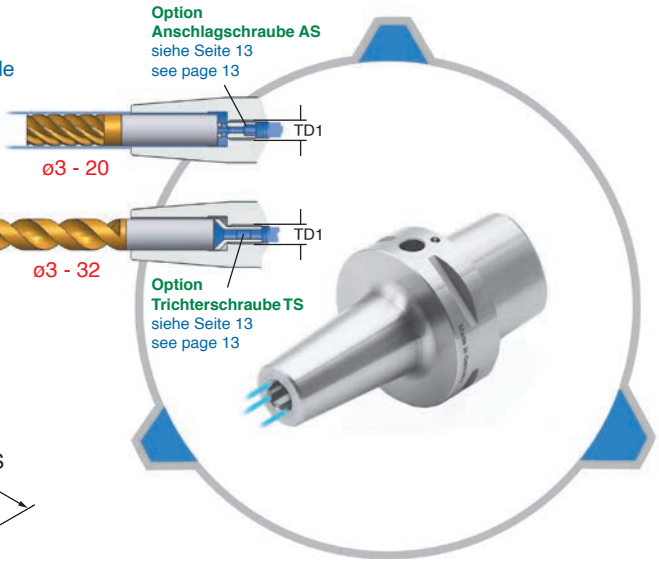

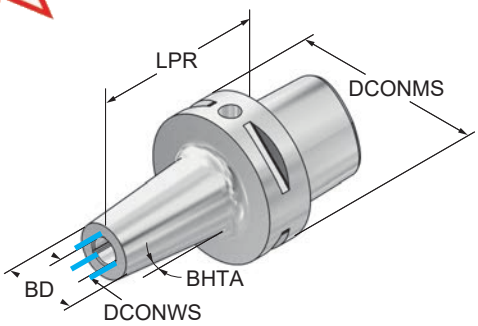

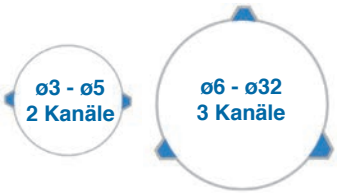

Art.-Nr.	Typ	DCONMS	DCONWS	LPR	BD	BHTA	TD1	AS	TS
				ISO 26623 - PSC 40					
04.03.37	PSC 40x03SCx75	40	3	75	10	4,5°	M6	A	G
04.04.37	PSC 40x04SCx75	40	4	75	11	4,5°	M6	A	G
04.06.37	PSC 40x06SCx75	40	6	75	21	4,5°	M8 x 1	B	H
04.08.37	PSC 40x08SCx75	40	8	75	21	4,5°	M8 x 1	B	I
04.10.37	PSC 40x10SCx75	40	10	75	24	4,5°	M8 x 1	B	J
04.12.37	PSC 40x12SCx75	40	12	75	24	4,5°	M8 x 1	B	–
04.16.37	PSC 40x16SCx80	40	16	80	27	4,5°	M8 x 1	B	–
04.20.37	PSC 40x20SCx85	40	20	85	33	4,5°	M8 x 1	B	–
				ISO 26623 - PSC 50					
05.03.37	PSC 50x03SCx75	50	3	75	10	4,5°	M6	A	G
05.04.37	PSC 50x04SCx75	50	4	75	11	4,5°	M6	A	G
05.06.37	PSC 50x06SCx75	50	6	75	21	4,5°	M8 x 1	B	I
05.08.37	PSC 50x08SCx75	50	8	75	21	4,5°	M8 x 1	B	I
05.10.37	PSC 50x10SCx75	50	10	75	24	4,5°	M8 x 1	B	J
05.12.37	PSC 50x12SCx75	50	12	75	24	4,5°	M10x1	B	L
05.16.37	PSC 50x16SCx80	50	16	80	27	4,5°	M10x1	B	M
05.20.37	PSC 50x20SCx80	50	20	80	33	4,5°	M10x1	B	N

Schrumpffutter POWER-FLASH high-speed
Shrinking chucks POWER-FLASH high-speed

Optimale Kühlmittelzufuhr über Kühlkanäle in der Bohrung
Konzentrierte Kühlmittelzufuhr bis 20.000 U/min zur Werkzeugschneide
Best possible coolant supply through coolant channels in the boring
Concentrated coolant supply up to 20.000 r.p.m. to the cutting edge

gewuchtet G 2,5 - 25.000 U/min. oder U < 1 gmm
balanced G 2,5 - 25.000 r.p.m. or U < 1 gmm

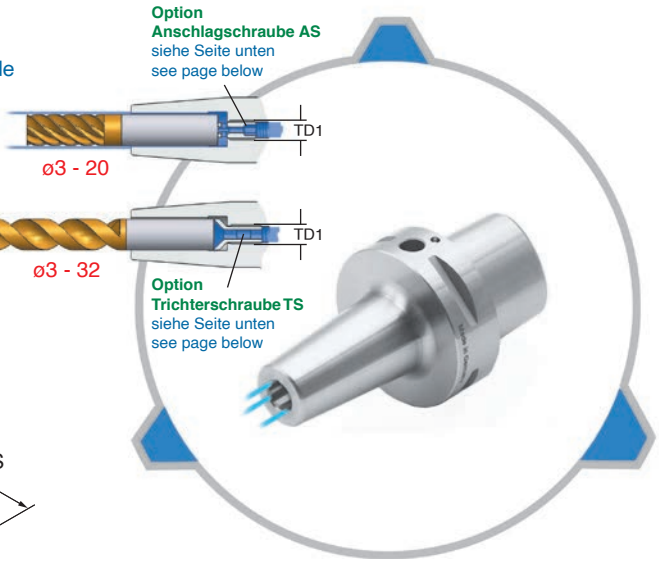

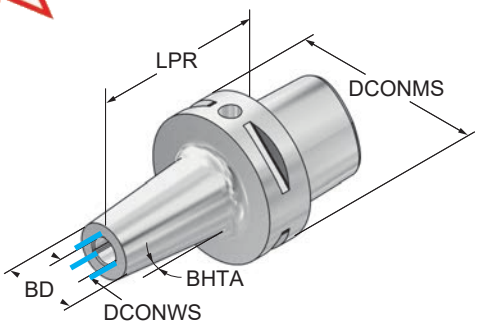

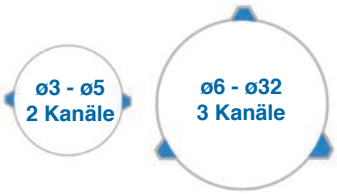

ISO 26623 - PSC 63

Art.-Nr.	Typ	DCONMS	DCONWS	LPR	BD	BHTA	TD1	AS	TS
06.03.37	PSC 63x03SCx80	63	3	80	10	4,5°	M6	A	G
06.04.37	PSC 63x04SCx80	63	4	80	11	4,5°	M6	A	G
06.06.37	PSC 63x06SCx80	63	6	80	21	4,5°	M8 x 1	B	H
06.08.37	PSC 63x08SCx80	63	8	80	21	4,5°	M8 x 1	B	I
06.10.37	PSC 63x10SCx80	63	10	80	24	4,5°	M8 x 1	B	J
06.12.37	PSC 63x12SCx80	63	12	80	24	4,5°	M10x1	E	L
06.16.37	PSC 63x16SCx85	63	16	85	27	4,5°	M10x1	E	M
06.20.37	PSC 63x20SCx85	63	20	85	33	4,5°	M10x1	E	N
06.25.37	PSC 63x25SCx90	63	25	90	44	4,5°	M10x1	E	–
06.32.37	PSC 63x32SCx90	63	32	90	44	4,5°	M10x1	E	–

AS - Anschlagschraube / Stop screw

Art.-Nr.	TD1	AS
117100	M6 x 20	A
107100	M8 x 1x15	B
106100	M8 x 1x30	C
124100-1	M10x1x20	E
125100-1	M10x1x30	F

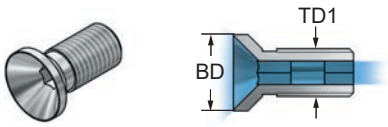

TS - Trichterschraube / Funnel screw

Art.-Nr.	d	TD1	TS
387100	ø3/ø4	M6	G
368100	ø6	M8 x 1	H
369100	ø8	M8 x 1	I
370100-2	ø10	M8 x 1	J
370100	ø10	M10x1	K
371100	ø12	M10x1	L
372100	ø16	M10x1	M
373100	ø20	M10x1	N

Schrumpffutter ohne Kühlkanäle
Shrinking chucks without coolant channels

Rundlaufgenauigkeit Schaft zu Werkzeugaufnahme < 0,005
Concentricity from the taper to the holding part < 0,005

gewuchtet G 2,5 - 25.000 U/min. oder U < 1 gmm
balanced G 2,5 - 25.000 r.p.m. or U < 1 gmm

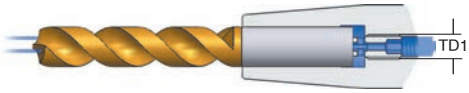

Option
Anschlagschraube AS
siehe Seite 13
see page 13

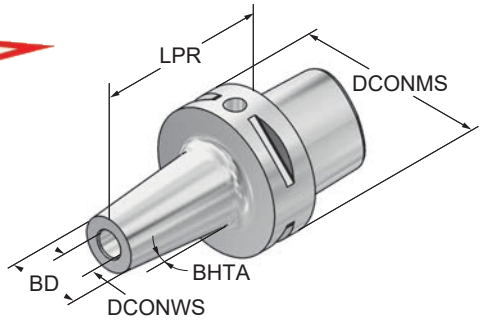

Art.-Nr.	Typ	DCONMS	DCONWS	LPR	BD	BHTA	TD1	AS
				ISO 26623 - PSC 40				
04.03.31	PSC 40x03Sx75	40	3	75	10	4,5°	M6	A
04.04.31	PSC 40x04Sx75	40	4	75	11	4,5°	M6	A
04.06.31	PSC 40x06Sx75	40	6	75	21	4,5°	M8 x 1	B
04.08.31	PSC 40x08Sx75	40	8	75	21	4,5°	M8 x 1	B
04.10.31	PSC 40x10Sx75	40	10	75	24	4,5°	M8 x 1	B
04.12.31	PSC 40x12Sx75	40	12	75	24	4,5°	M8 x 1	B
04.16.31	PSC 40x16Sx80	40	16	80	27	4,5°	M8 x 1	B
04.20.31	PSC 40x20Sx85	40	20	85	33	4,5°	M8 x 1	B
				ISO 26623 - PSC 50				
05.03.31	PSC 50x03Sx75	50	3	75	10	4,5°	M6	A
05.04.31	PSC 50x04Sx75	50	4	75	11	4,5°	M6	A
05.06.31	PSC 50x06Sx75	50	6	75	21	4,5°	M8 x 1	B
05.08.31	PSC 50x08Sx75	50	8	75	21	4,5°	M8 x 1	B
05.10.31	PSC 50x10Sx75	50	10	75	24	4,5°	M8 x 1	B
05.12.31	PSC 50x12Sx75	50	12	75	24	4,5°	M10x1	E
05.14.31	PSC 50x14Sx80	50	14	80	27	4,5°	M10x1	E
05.16.31	PSC 50x16Sx80	50	16	80	27	4,5°	M10x1	E
05.18.31	PSC 50x18Sx80	50	18	80	33	4,5°	M10x1	E
05.20.31	PSC 50x20Sx85	50	20	85	33	4,5°	M10x1	E
05.25.31	PSC 50x25Sx90	50	25	90	44	4,5°	M10x1	E
				ISO 26623 - PSC 63				
06.03.31	PSC 63x03S x 80	63	3	80	10	4,5°	M6	A
06.04.31	PSC 63x04S x 80	63	4	80	11	4,5°	M6	A
06.05.31	PSC 63x05S x 80	63	5	80	14	4,5°	M6	A
06.06.31	PSC 63x06S x 80	63	6	80	21	4,5°	M8 x 1	B
06.08.31	PSC 63x08S x 80	63	8	80	21	4,5°	M8 x 1	B
06.10.31	PSC 63x10S x 80	63	10	80	24	4,5°	M8 x 1	B
06.12.31	PSC 63x12S x 80	63	12	80	24	4,5°	M10x1	E
06.14.31	PSC 63x14S x 85	63	14	85	27	4,5°	M10x1	E
06.16.31	PSC 63x16S x 85	63	16	85	27	4,5°	M10x1	E
06.18.31	PSC 63x18S x 85	63	18	85	33	4,5°	M10x1	E
06.20.31	PSC 63x20S x 85	63	20	85	33	4,5°	M10x1	E
06.25.31	PSC 63x25S x 90	63	25	90	44	4,5°	M10x1	E
06.32.31	PSC 63x32S x 95	63	32	95	44	4,5°	M10x1	E

zürn GmbH+Co. KG · Präzisions-Spannwerkzeuge · D-72144 Dusslingen · Telefon: +49 7072 9298-0 · www.zuern-tools.de

Schrumpffutter ohne Kühlkanäle
Shrinking chucks without coolant channels

Rundlaufgenauigkeit Schaft zu Werkzeugaufnahme < 0,005
Concentricity from the taper to the holding part < 0,005

gewuchtet G 2,5 - 25.000 U/min. oder U < 1 gmm
balanced G 2,5 - 25.000 r.p.m. or U < 1 gmm

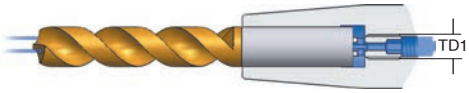

Option
Anschlagschraube AS
siehe Seite 13
see page 13

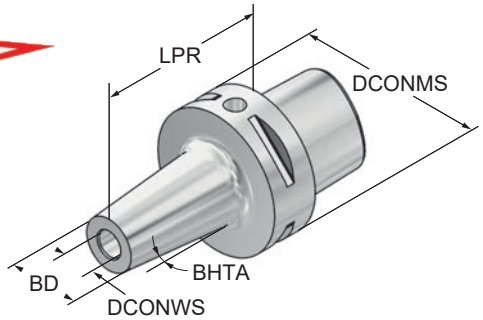

ISO 26623 - PSC 63

Art.-Nr.	Typ	DCONMS	DCONWS	LPR	BD	BHTA	TD1	AS
06.03.32	PSC 63x03Sx120	63	3	120	10	4,5°	M6	A
06.04.32	PSC 63x04Sx120	63	4	120	11	4,5°	M6	A
06.06.32	PSC 63x06Sx120	63	6	120	21	4,5°	M8 x 1	C
06.08.32	PSC 63x08Sx120	63	8	120	21	4,5°	M8 x 1	C
06.10.32	PSC 63x10Sx120	63	10	120	24	4,5°	M8 x 1	C
06.12.32	PSC 63x12Sx120	63	12	120	24	4,5°	M10x1	F
06.16.32	PSC 63x16Sx120	63	16	120	27	4,5°	M10x1	F
06.20.32	PSC 63x20Sx120	63	20	120	33	4,5°	M10x1	F
06.25.32	PSC 63x25Sx120	63	25	120	44	4,5°	M10x1	F
06.32.32	PSC 63x32Sx120	63	32	120	44	4,5°	M10x1	F
06.06.33	PSC 63x06Sx160	63	6	160	21	4,5°	M8 x 1	C
06.08.33	PSC 63x08Sx160	63	8	160	21	4,5°	M8 x 1	C
06.10.33	PSC 63x10Sx160	63	10	160	24	4,5°	M8 x 1	C
06.12.33	PSC 63x12Sx160	63	12	160	24	4,5°	M10x1	F
06.16.33	PSC 63x16Sx160	63	16	160	27	4,5°	M10x1	F
06.20.33	PSC 63x20Sx160	63	20	160	33	4,5°	M10x1	F
			ISO 26623 - PSC 80					
08.06.31	PSC 80x06S x 80	80	6	80	21	4,5°	M8 x 1	B
08.08.31	PSC 80x08S x 80	80	8	80	21	4,5°	M8 x 1	B
08.10.31	PSC 80x10S x 80	80	10	80	24	4,5°	M8 x 1	B
08.12.31	PSC 80x12S x 80	80	12	80	24	4,5°	M10x1	E
08.14.31	PSC 80x14S x 85	80	14	85	27	4,5°	M10x1	E
08.16.31	PSC 80x16S x 85	80	16	85	27	4,5°	M10x1	E
08.18.31	PSC 80x18S x 85	80	18	85	33	4,5°	M10x1	E
08.20.31	PSC 80x20S x 85	80	20	85	33	4,5°	M10x1	E
08.25.31	PSC 80x25S x 90	80	25	90	44	4,5°	M10x1	E
08.32.31	PSC 80x32S x 95	80	32	95	44	4,5°	M10x1	E

zürn GmbH+Co. KG · Präzisions-Spannwerkzeuge · D-72144 Dusslingen · Telefon: +49 7072 9298-0 · www.zuern-tools.de

Messerkopfaufnahmen DIN 6357
Shell mill adaptors for facing cutters DIN 6357

Rundlaufgenauigkeit C6 zu Werkzeugaufnahme < 0,005
Concentricity from the taper to the holding part < 0,005

gewuchtet G 2,5 - 20.000 U/min. oder U < 1 gmm
balanced G 2,5 - 20.000 r.p.m. or U < 1 gmm

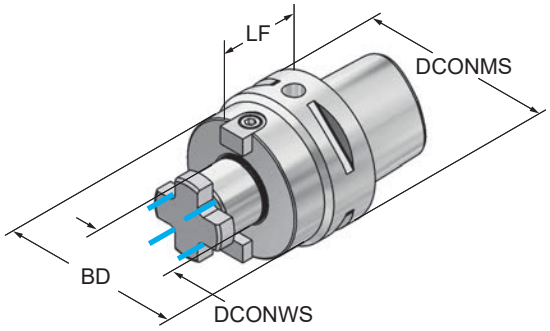

Art.-Nr.	Typ	DCONMS	DCONWS	LF	BD
			ISO 26623 - PSC 32		
03.16.9	PSC 32x16 x 30	32	16	30	38
			ISO 26623 - PSC 40		
04.16.9	PSC 40x16 x 35	40	16	35	38
04.22.9	PSC 40x22 x 40	40	22	40	48
			ISO 26623 - PSC 50		
05.16.9	PSC 50x16 x 35	50	16	35	38
05.22.9	PSC 50x22 x 40	50	22	40	48
05.27.9	PSC 50x27 x 40	50	27	40	58
05.32.9	PSC 50x32 x 40	50	32	40	78
			ISO 26623 - PSC 63		
06.16.9	PSC 63x16 x 35	63	16	35	38
06.22.9	PSC 63x22 x 40	63	22	40	48
06.27.9	PSC 63x27 x 40	63	27	40	58
06.32.9	PSC 63x32 x 40	63	32	40	78
06.40.9	PSC 63x40 x 45	63	40	45	89
06.16.92	PSC 63x16x100	63	16	100	38
06.22.92	PSC 63x22x100	63	22	100	48
06.27.92	PSC 63x27x100	63	27	100	58
			ISO 26623 - PSC 80		
08.16.9	PSC 80x16 x 50	80	16	50	38
08.22.9	PSC 80x22 x 50	80	22	50	48
08.27.9	PSC 80x27 x 50	80	27	50	58
08.32.9	PSC 80x32 x 60	80	32	60	78
08.40.9	PSC 80x40 x 60	80	40	60	89

Aufnahmen für Einschraubfräser
Adaptors for end mills with thread shank

Rundlaufgenauigkeit Schaft zu Werkzeugaufnahme < 0,005
Concentricity from the taper to the holding part < 0,005

gewuchtet G 2,5 - 25.000 U/min. oder U < 1 gmm
balanced G 2,5 - 25.000 r.p.m. or U < 1 gmm

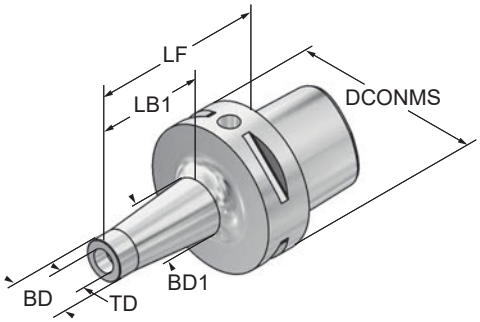

ISO 26623 - PSC 63

Art.-Nr.	Typ	DCONMS	TD	LF	LB1	BD	BD1
06.08.050	PSC 63 x M8 x 80	63	M8	80	50	13	23
06.08.075	PSC 63 x M8x105	63	M8	105	75	13	23
06.10.050	PSC 63xM10 x 80	63	M10	80	50	18	25
06.10.075	PSC 63xM10x105	63	M10	105	75	18	25
06.12.050	PSC 63xM12 x 80	63	M12	80	50	21	31
06.12.075	PSC 63xM12x105	63	M12	105	75	21	31
06.16.050	PSC 63xM16 x 80	63	M16	80	50	29	34
06.16.075	PSC 63xM16x105	63	M16	105	75	29	34

Dehnspannfutter
Expansion chuck

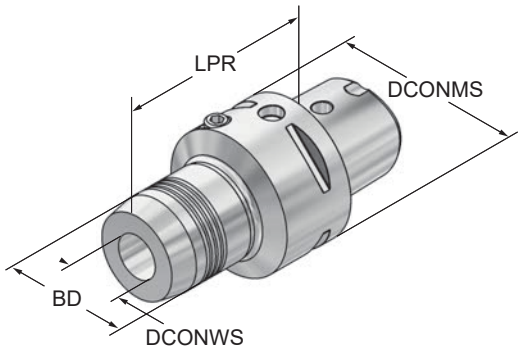

ISO 26623 - PSC 63

Art.-Nr.	Typ	DCONMS	DCONWS	LPR	BD
06.20.70	PSC 63xø20x85	63	20	85	42

Räumwerkzeughalter für Innenprofile
Broaching toolholders for internal profiles

Lieferumfang ohne Räumstempel und Reduzierung
Delivery without broaching cutter and Reduction

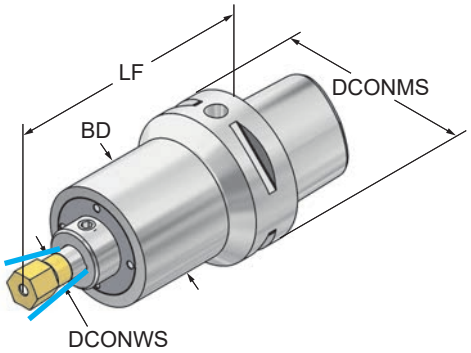

Art.-Nr.	Typ	DCONMS	DCONWS	LF	BD	Reduzierung
			ISO 26623 - PSC 40			
C4.08.5000	PSC 40 x 8 x 80	40	8	80	40	–
C4.12.5000	PSC 40x12x103	40	12	103	50	1208.5000
			ISO 26623 - PSC 50			
C5.12.5000	PSC 50x12x100	50	12	100	50	1208.5000
			ISO 26623 - PSC 63			
C6.12.5000	PSC 63x12x115	63	12	115	50	1208.5000

Reduzierung für Räumwerkzeughalter von ø12 auf ø8
Hiermit können Räumstempel ø8 mm auch in Räumwerkzeughalter mit Aufnahmedurchmesser 12 mm eingesetzt werden.

Reduction for broaching toolholders from ø12 to ø8
This means that broaching cutters ø8 mm can also be used in broaching toolholders with a mounting diameter of 12 mm.

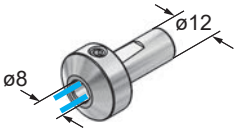

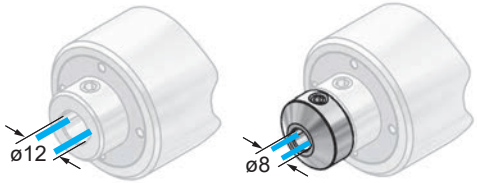

Art.-Nr.	Typ
	Reduzierung
1208.5000	ø12 / ø8

Anwendungsvideo und Bedienungsanleitung:
User-video and instruction manual:
www.zuern-tools.de/Raeumwerkzeughalter

Räumstempel Sechskant
Hexagon-broaching cutters

TiN beschichtet
TiN coated

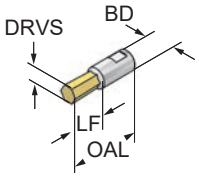

LF = Räumtiefe
LF = broaching length

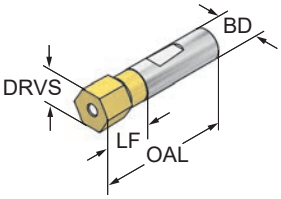

Sechskant

Art.-Nr.	DRVS	BD	OAL	LF
08.015	1,5	8	28	3
08.020	2	8	28	4
08.025	2,5	8	28	4
08.030	3	8	28	5
08.040	4	8	28	7
08.050	5	8	28	9
08.060	6	8	28	11
08.070	7	8	28	11
08.080	8	8	28	11
08.100	10	8	28	14
12.040	4	12	55	7
12.050	5	12	55	9
12.060	6	12	55	11
12.070	7	12	55	13
12.080	8	12	55	15
12.090	9	12	55	16
12.100	10	12	55	19
12.110	11	12	55	19
12.120	12	12	55	19
12.130	13	12	55	19
12.140	14	12	55	24
12.150	15	12	55	24
12.160	16	12	55	24
12.170	17	12	55	24
12.190	19	12	55	24
12.220	22	12	55	24

Räumstempel Sechskant INCH
Hexagon-broaching cutters INCH

TiN beschichtet
TiN coated

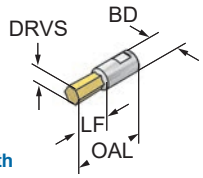

LF = Räumtiefe
LF = broaching length

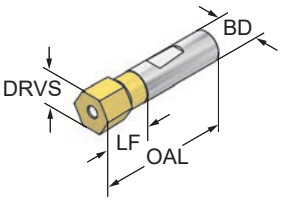

Sechskant INCH

Art.-Nr.	DRVS INCH	BD	OAL	LF
08.5/64	5/64“	8	28	4
08.3/32	3/32“	8	28	4
08.7/64	7/64“	8	28	4
08.1/8	1/8“	8	28	5
08.9/64	9/64“	8	28	6
08.3/16	3/16“	8	28	9
08.7/32	7/32“	8	28	9
08.1/4	1/4“	8	28	11
08.5/16	5/16“	8	28	11
08.3/8	3/8“	8	28	11
12.1/4	1/4“	12	55	11
12.3/8	3/8“	12	55	19
12.7/16	7/16“	12	55	19
12.1/2	1/2“	12	55	19

Sonderausführungen auf Anfrage
Special executions on inquiry

Räumstempel Vierkant
Square-broaching cutters

TiN beschichtet
TiN coated

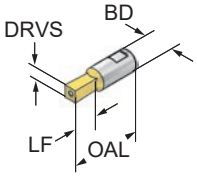

LF = Räumtiefe
LF = broaching length

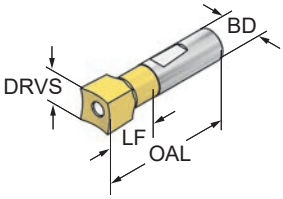

Art.-Nr.	DRVS □	BD	OAL	LF
		Vierkant		
08.4020	2	8	28	4
08.4030	3	8	28	6
08.4040	4	8	28	8
08.4050	5	8	28	10
08.4060	6	8	28	12
08.4070	7	8	28	14
12.4040	4	12	55	8
12.4050	5	12	55	10
12.4060	6	12	55	12
12.4070	7	12	55	14
12.4080	8	12	55	16
12.4090	9	12	55	18
12.4100	10	12	55	20

Räumstempel TORX EN ISO 10664
Broaching cutters TORX EN ISO 10664

TiN beschichtet
TiN coated

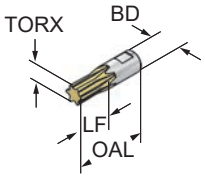

LF = Räumtiefe
LF = broaching length

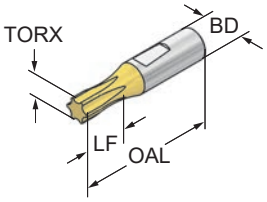

Art.-Nr.	TORX	BD	OAL	LF
		TORX		
08.T05	5	8	28	3
08.T06	6	8	28	3
08.T07	7	8	28	3
08.T08	8	8	28	3
08.T09	9	8	28	3
08.T10	10	8	28	3
08.T15	15	8	28	3
08.T20	20	8	28	4
08.T25	25	8	28	4
08.T27	27	8	28	4
08.T30	30	8	28	4
08.T40	40	8	28	5
08.T45	45	8	28	5
12.T50	50	12	55	7
12.T55	55	12	55	10

Kontrolldorn
Control arbor

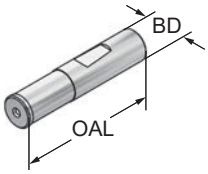

Art.-Nr.	BD	OAL
	Kontrolldorn	
08.5000	8	28
12.5000	12	55

CNC-Bohrfutter für Rechts- und Linkslauf
CNC-drill chucks for clockwise and anti-clockwise rotation

Rundlaufgenauigkeit Schaft zu Werkzeugaufnahme < 0,04
Concentricity from the taper to the holding part < 0,04

gewuchtet G 2,5 - 8.000 U/min.
balanced G 2,5 - 8.000 r.p.m.

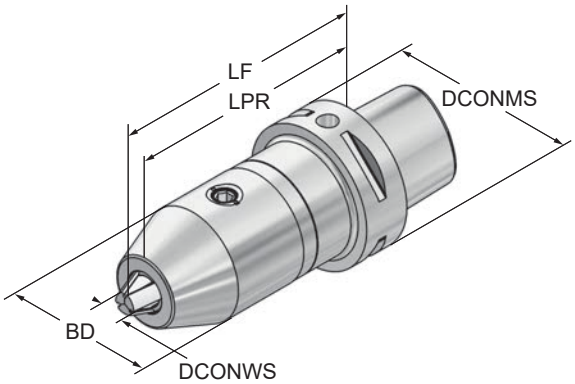

ISO 26623 - PSC 63

Art.-Nr.	Typ	DCONMS	DCONWS	LPR	LF	BD
06.13k	PSC 63x1-13x112	63	1-13	112	122	50
06.16k	PSC 63x3-16x110	63	3-16	110	122	57

Schutzstopfen
Blind toolings

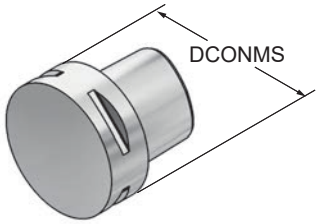

ISO 26623 - PSC 32

Art.-Nr.	Typ	DCONMS
03.00.500	PSC 32 - Stahl / Steel	32
	ISO 26623 - PSC 40	
04.00.500	PSC 40 - Stahl / Steel	40
	ISO 26623 - PSC 50	
05.00.500	PSC 50 - Stahl / Steel	50
	ISO 26623 - PSC 63	
06.00.500	PSC 63 - Stahl / Steel	63

Verlängerungen
Extensions

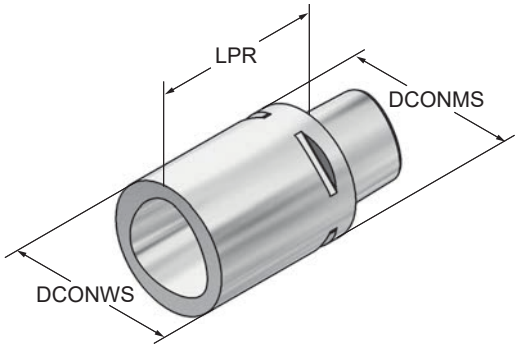

Art.-Nr.	Typ	DCONMS	DCONWS	LPR
		ISO 26623 - PSC 63		
06.06 - 80	PSC 63xPSC 63 x 80	PSC 63	PSC 63	80
06.06-100	PSC 63xPSC 63x100	PSC 63	PSC 63	100
06.06-140	PSC 63xPSC 63x140	PSC 63	PSC 63	140
		ISO 26623 - PSC 80		
08.08 - 65	PSC 80xPSC 80 x 65	PSC 80	PSC 80	65
08.08-100	PSC 80xPSC 80x100	PSC 80	PSC 80	100
08.08-120	PSC 80xPSC 80x120	PSC 80	PSC 80	120

Reduzierung
Reduction

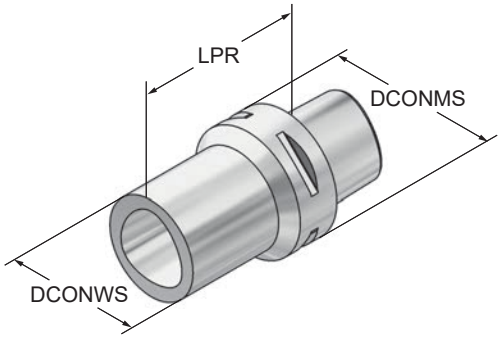

Art.-Nr.	Typ	DCONMS	DCONWS	LPR
		ISO 26623 - PSC 63		
06.05-55	PSC 63xPSC 50x80	PSC 63	PSC 50	80
06.04-55	PSC 63xPSC 40x80	PSC 63	PSC 40	80
		ISO 26623 - PSC 80		
08.06-55	PSC 80xPSC 63x55	PSC 80	PSC 63	55

Prüfdorne
Control arbors

inkl. Prüfprotokoll
incl. Certificate

Rundlaufgenauigkeit < 0,005
Concentricity < 0,005

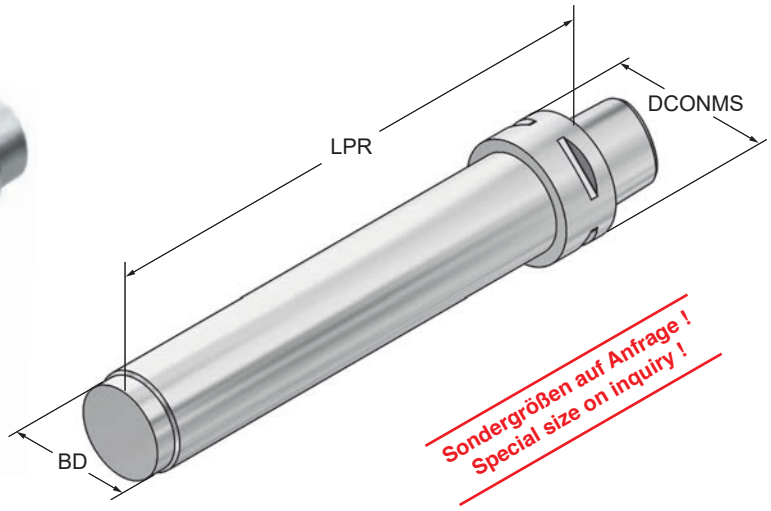

Art.-Nr.	Typ	DCONMS	LPR	BD
		ISO 26623 - PSC 40		
04.180.01	PSC 40x32x180	40	180	32
		ISO 26623 - PSC 50		
05.180.01	PSC 50x32x180	50	180	32
		ISO 26623 - PSC 63		
06.180.01	PSC 63x40x180	63	180	40

Rohlinge
Blanks

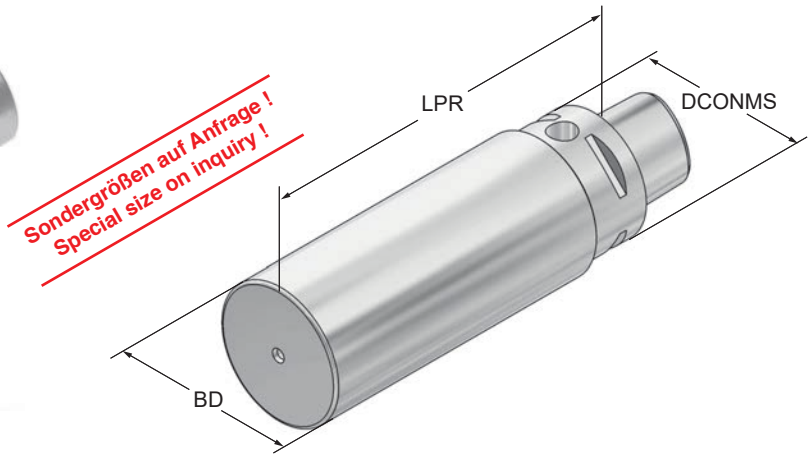

Art.-Nr.	Typ	DCONMS	LPR	BD
		ISO 26623 - PSC 32		
03.090.034	PSC 32 x 34 x 90	32	90	34
03.090.064	PSC 32 x 64 x 90	32	90	64
		ISO 26623 - PSC 40		
04.120.044	PSC 40 x 44x120	40	120	44
04.120.084	PSC 40 x 84x120	40	120	84
		ISO 26623 - PSC 50		
05.150.054	PSC 50 x 54x150	50	150	54
05.150.099	PSC 50 x 99x150	50	150	99
		ISO 26623 - PSC 63		
06.180.064	PSC 63 x 64x180	63	180	64
06.180.124	PSC 63x124x180	63	180	124

Multi-Drehhalter mit Innenkühlung
- für Klemmhalter mit Kühlmittelzufuhr direkt zur Schneide
- für ISO-Klemmhalter mit Pratzenklemmung zur optimalen Kühlung der Schneide
- Kühlmitteldruck bis 100 bar

Multi-turning-toolholders with internal coolant
- for clamping holders with coolant channels directly to the cutting edge
- for ISO-clamping holders with claw clamping for best possible coolant supply
- coolant pressure up to 100 bar

Ein Drehhalter - vier Einsatzmöglichkeiten: links - rechts - vorkopf - überkopf
One turning-toolholder - four possibilities: left - right - forehead - overhead

Spannpratze oben und unten montierbar
Claw up and down mountable

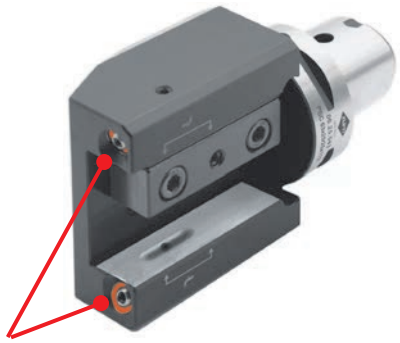

Spritzdüsen verschließbar für Werkzeuge mit innerer Kühlmittelzufuhr
Coolant nozzles lockable for tools with internal coolant

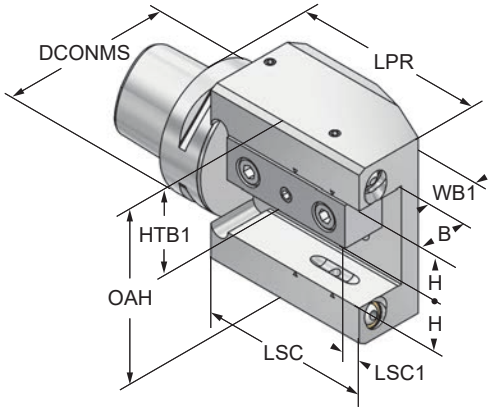

Art.-Nr.	Typ	DCONMS	LPR	H / B	LSC	LSC1	OAH	HTB1	WB1
				ISO 26623 - PSC 50					
05.20.043	PSC 50x20x110	50	110	20	80	8,5	80	40	31,5
				ISO 26623 - PSC 63					
06.20.043	PSC 63x20x112	63	112	20	80	8,5	80	40	31,5
06.25.043	PSC 63x25x112	63	112	25	80	10	90	45	31,5

Multi-Drehhalter 45° mit Innenkühlung
- für Klemmhalter mit Kühlmittelzufuhr direkt zur Schneide
- für ISO-Klemmhalter mit Pratzenklemmung zur optimalen Kühlung der Schneide
- Kühlmitteldruck bis 100 bar

Multi-turning-toolholders 45° with internal coolant
- for clamping holders with coolant channels directly to the cutting edge
- for ISO-clamping holders with claw clamping for best possible coolant supply
- coolant pressure up to 100 bar

Spannpratze
oben und unten montierbar
Claw up and down
mountable

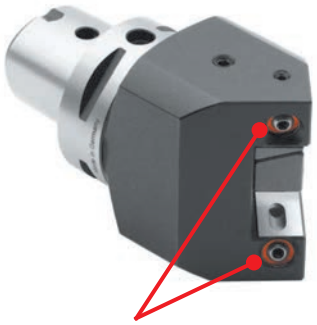

Spritzdüsen verschließbar für Werkzeuge
mit innerer Kühlmittelzufuhr
Coolant nozzles lockable for tools
with internal coolant

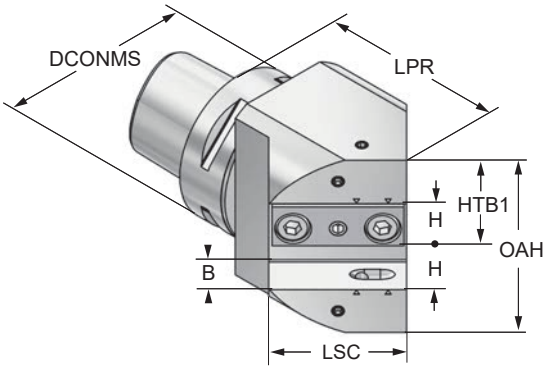

Art.-Nr.	Typ	DCONMS	LPR	H / B	LSC	OAH	HTB
			ISO 26623 - PSC 50				
05.20.045	PSC 50x20x45°	50	91	20	52	80	40
			ISO 26623 - PSC 63				
06.20.045	PSC 63x20x45°	63	93	20	52	80	40
06.25.045	PSC 63x25x45°	63	97	25	52	90	45

Drehhalter 1-fach mit Innenkühlung
für Klemmhalter mit Kühlmittelzufuhr direkt zur Schneide

Kühlmitteldruck bis 100 bar

Single turning toolholder with internal coolant
for clamping holders with coolant channels directly to the cutting edge

Coolant pressure up to 100 bar

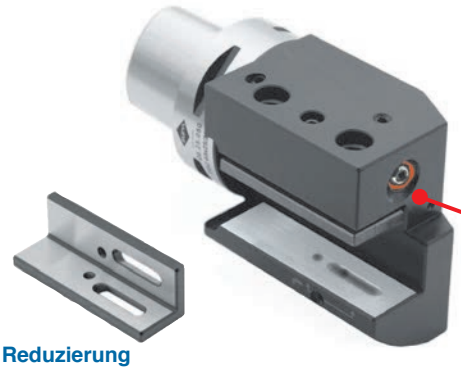

Spritzdüse verschließbar für Werkzeuge mit innerer Kühlmittelzufuhr
Coolant nozzle lockable for tools with internal coolant

Reduzierung (Option)
Art.- Nr.755101

Reduzierung
Reduction
Art.- Nr. 755101

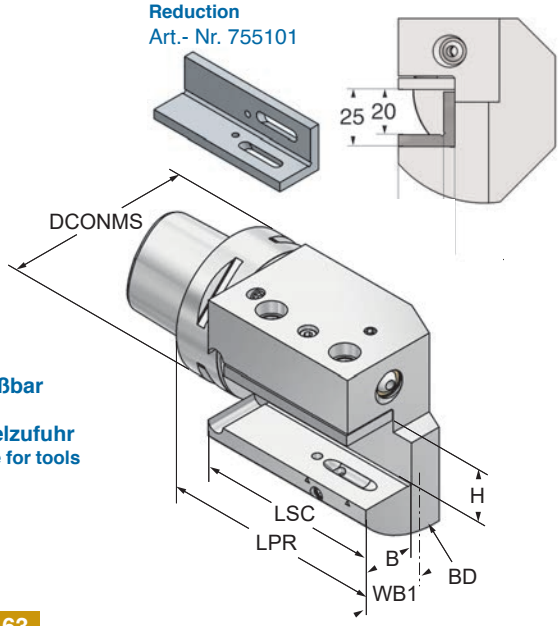

ISO 26623 - PSC 63

Art.-Nr.	Typ	DCONMS	LPR	H / B	BD	LSC	WB1
06.25.050	PSC 63x25/25x110	63	110	25	100	86	38

Reduzierung

755101	Reduzierung / Reduction □ 25/20

Drehhalter 1-fach mit Innenkühlung
für Klemmhalter mit Kühlmittelzufuhr direkt zur Schneide

Kühlmitteldruck bis 100 bar

Single turning toolholder with internal coolant
for clamping holders with coolant channels directly to the cutting edge

Coolant pressure up to 100 bar

Reduzierung (Option)
Art.- Nr. 755101

Spritzdüse verschließbar für Werkzeuge mit innerer Kühlmittelzufuhr
Coolant nozzle lockable for tools with internal coolant

Reduzierung
Reduction
Art.- Nr. 755101

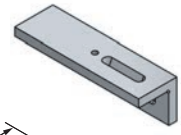

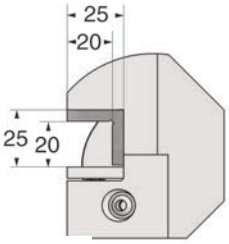

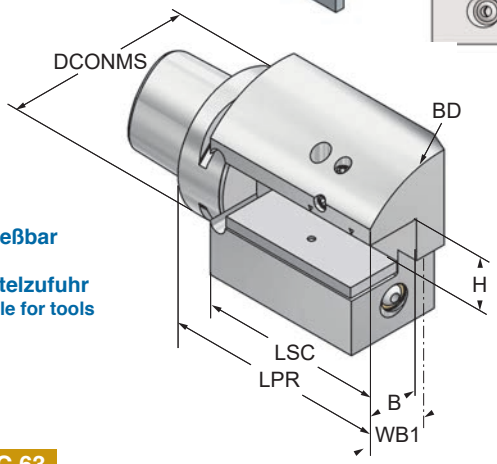

ISO 26623 - PSC 63

Art.-Nr.	Typ	DCONMS	LPR	H / B	BD	LSC	WB1
06.25.040	PSC 63x25/25x110	63	110	25	100	86	38

Reduzierung

755101	**Reduzierung / Reduction □ 25/20**

Drehhalter 3-fach mit Innenkühlung
für Klemmhalter mit Kühlmittelzufuhr direkt zur Schneide

Kühlmitteldruck bis 100 bar

Triple turning toolholder with internal coolant
for clamping holders with coolant channels directly to the cutting edge

Coolant pressure up to 100 bar

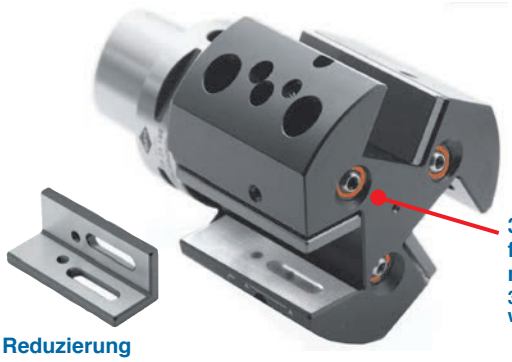

3 Spritzdüsen einzeln verschließbar für Werkzeuge mit innerer Kühlmittelzufuhr
3 Coolant nozzles lockable for tools with internal coolant

Reduzierung (Option)
Art.- Nr. 631101

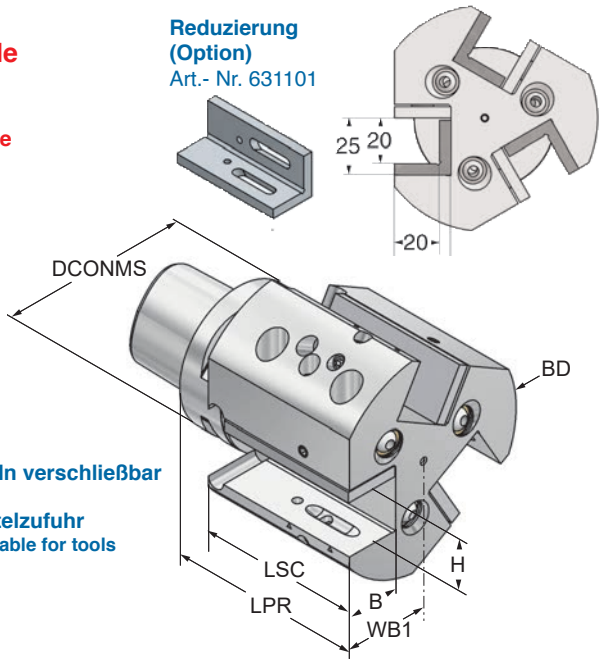

Art.-Nr.	Typ	DCONMS	LPR	BD	LSC	WB1	B	H
			ISO 26623 - PSC 50					
05.20.190	PSC 50x20/20x100	50	100	78	76	32,5	20	20
			ISO 26623 - PSC 63					
06.20.190	PSC 63x20/20x100	63	100	78	76	32,5	20	20
06.25.190	PSC 63x25/25x100	63	100	100	76	40	25	25
			Reduzierung					
631101			**Reduzierung / Reduction □ 25/20**					

Drehhalter 3-fach mit Innenkühlung
für Klemmhalter mit Kühlmittelzufuhr direkt zur Schneide

Kühlmitteldruck bis 100 bar

Triple turning toolholder with internal coolant
for clamping holders with coolant channels directly to the cutting edge

Coolant pressure up to 100 bar

Reduzierung (Option)
Art.- Nr. 631101

3 Spritzdüsen einzeln verschließbar für Werkzeuge mit innerer Kühlmittelzufuhr
3 Coolant nozzles lockable for tools with internal coolant

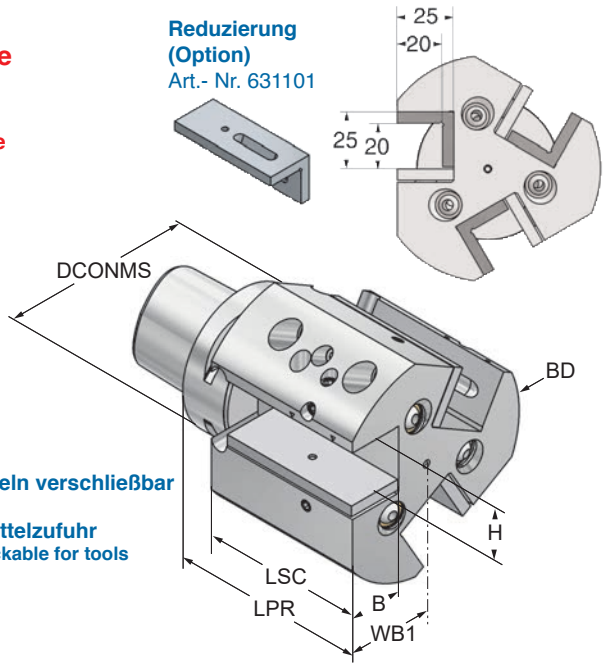

Art.-Nr.	Typ	DCONMS	LPR	BD	LSC	WB1	B	H
			ISO 26623 - PSC 50					
05.20.180	PSC 50x20/20x100	50	100	78	76	32,5	20	20
			ISO 26623 - PSC 63					
06.20.180	PSC 63x20/20x100	63	100	78	76	32,5	20	20
06.25.180	PSC 63x25/25x100	63	100	100	76	40	25	25
			Reduzierung					
631101			**Reduzierung / Reduction □ 25/20**					

Abstechhalter mit innerer Kühlmittelzufuhr
Infeed toolholder with internal coolant

Spritzdüse verschließbar für Werkzeuge mit innerer Kühlmittelzufuhr
Coolant nozzle lockable for tools with internal coolant

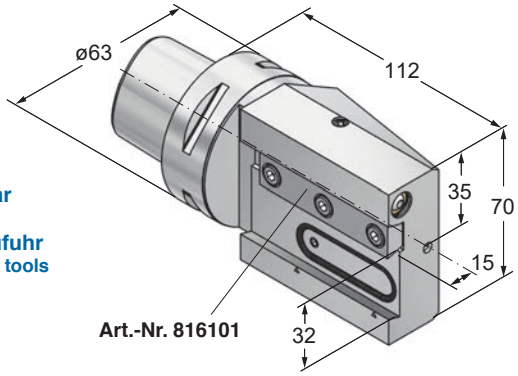

ISO 26623 - PSC 63

Art.-Nr.	Typ
06.32.480	PSC 63x32x112

Version 1 **Kühlmittelzufuhr mittels schwenkbarer Spritzdüse**
Coolant supply with swivelling coolant nozzle

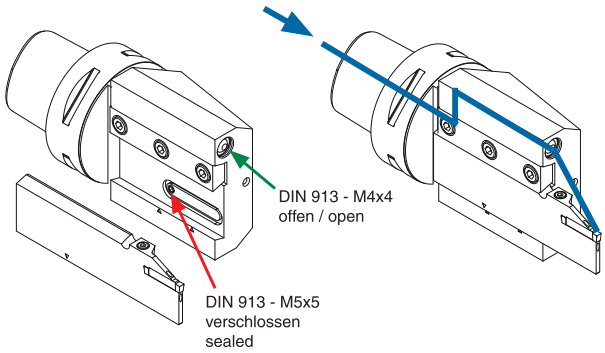

Version 2 **Kühlmittelzufuhr intern durch das Abstechschwert**
Coolant supply internal through the infeed toolholder

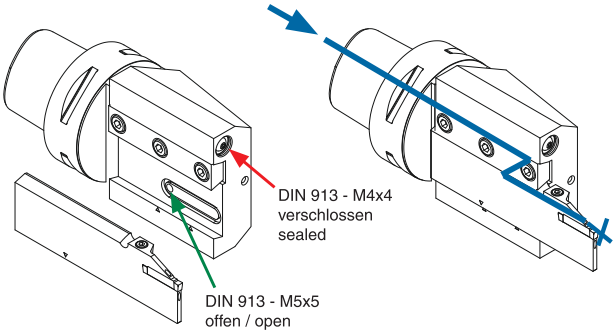

Bohrerhalter für Wendeplattenbohrer
Holders for insert drills

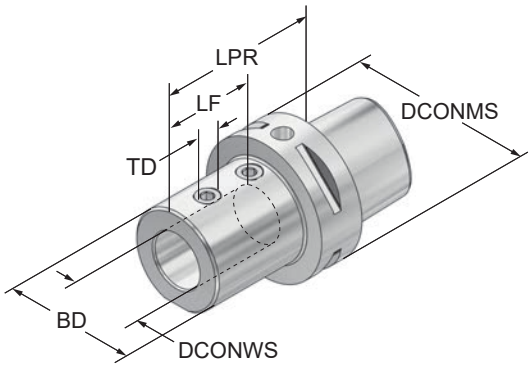

Art.-Nr.	Typ	DCONMS	DCONWS	LPR	BD	LF	TD
			ISO 26623 - PSC 50				
05.20.220	PSC 50x20x70	50	20	70	40	54	M10x1
05.25.220	PSC 50x25x70	50	25	70	45	59	M12x1
05.32.220	PSC 50x32x75	50	32	75	52	63	M12x1
05.40.220	PSC 50x40x95	50	40	95	52	63	M16x1
06.20.220	PSC 63x20x70	63	**ISO 26623 - PSC 63**		40	54	M10x1
06.25.220	PSC 63x25x70	63	25	70	45	59	M12x1
06.32.220	PSC 63x32x75	63	32	75	52	63	M12x1
06.40.220	PSC 63x40x85	63	40	85	60	73	M16x1

Bohrstangenhalter
Boring bar holders

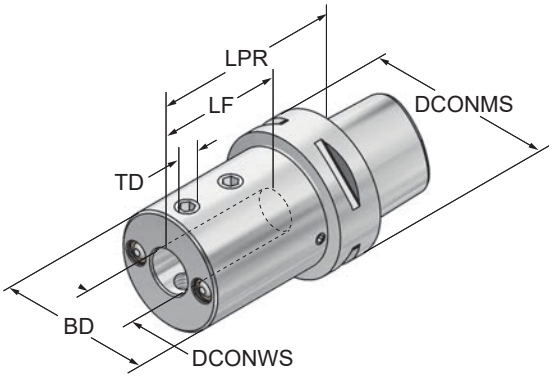

Art.-Nr.	Typ	DCONMS	DCONWS	LPR	BD	LF	TD
			ISO 26623 - PSC 40				
04.06.290	PSC 40x06x55	40	6	55	34	48	M6
04.08.290	PSC 40x08x55	40	8	55	34	48	M8
04.10.290	PSC 40x10x55	40	10	55	34	48	M8
04.12.290	PSC 40x12x55	40	12	55	36	48	M8
04.16.290	PSC 40x16x70	40	16	70	40	60	M10
			ISO 26623 - PSC 50				
05.10.290	PSC 50x10x70	50	10	70	42	55	M8
05.12.290	PSC 50x12x75	50	12	75	44	55	M10
05.16.290	PSC 50x16x75	50	16	75	48	60	M12
05.20.290	PSC 50x20x75	50	20	75	52	60	M12
05.25.290	PSC 50x25x75	50	25	75	57	60	M12
			ISO 26623 - PSC 63				
06.12.290	PSC 63x12x80	63	12	80	44	55	M10
06.16.290	PSC 63x16x80	63	16	80	48	55	M12
06.20.290	PSC 63x20x85	63	20	85	52	60	M12
06.25.290	PSC 63x25x85	63	25	85	57	60	M12
06.32.290	PSC 63x32x90	63	32	90	64	65	M12
06.40.290	PSC 63x40x90	63	40	90	74	73	M12

Reduzierbuchsen für Bohrstangenhalter
Reduction bushes for boring bar holders

Typ .2950 mit Spannfläche
Type .2950 with clamping surface

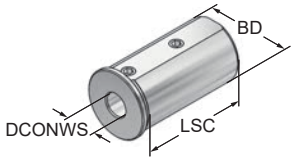

Typ .295 geschlitzt
Type .295 slotted

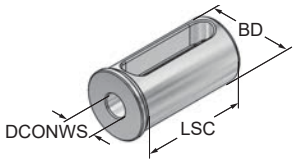

Art.-Nr.	BD	DCONWS	LSC
		ø25	
25.06.2950	25	6	50
25.08.2950	25	8	50
25.10.295	25	10	50
25.12.295	25	12	50
25.14.295	25	14	50
25.16.295	25	16	50
25.18.295	25	18	50
25.20.295	25	20	50
		ø32	
32.06.2950	32	6	60
32.08.2950	32	8	60
32.10.2950	32	10	60
32.12.295	32	12	60
32.14.295	32	14	60
32.16.295	32	16	60
32.18.295	32	18	60
32.20.295	32	20	60
32.25.295	32	25	60

Bohrstangenhalter 3-fach - 3x ø20
Triple boring bar holder - 3x ø20

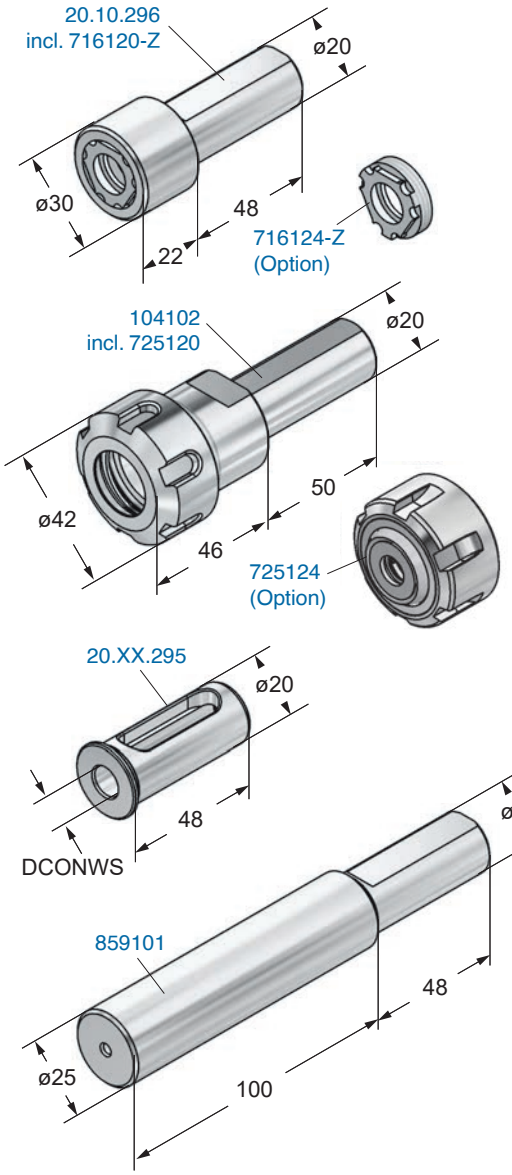

3 Spritzdüsen einzeln verschließbar für Werkzeuge mit innerer Kühlmittelzufuhr
3 Coolant nozzles lockable for tools with internal coolant

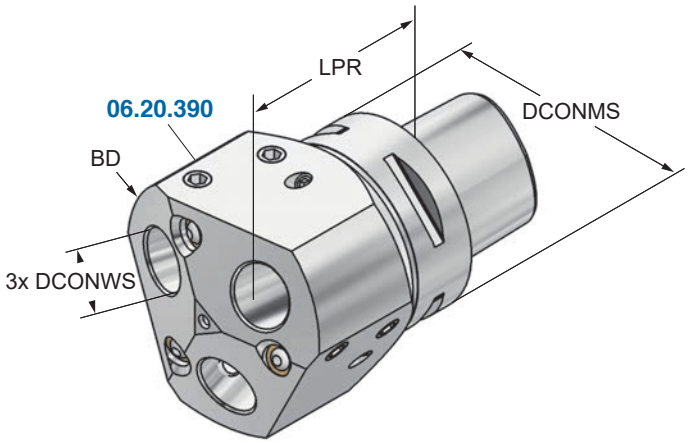

		ISO 26623 - PSC 63				Reduzierbuchse Reduction bush	
Art.-Nr.	**Typ**	**DCONMS**	**DCONWS**	**BD**	**LPR**	**Art.-Nr.**	**DCONWS**
06.20.390	PSC 63x20x77	63	20	84	77	20.06.295	6
859101	Kontrolldorn / Control arbor ø20xø25x100					20.08.295	8
						20.10.295	10
20.10.296	Spannzangenfutter / Collet chuck ER16 ø1-10					20.12.295	12
716124-Z	Spannmutter für Dichtscheiben / Clamping nut for sealing disc 316XXX					20.16.295	16
916160-Z2	Spannschlüssel / Key						
104102	Spannzangenfutter / Collet chuck ER25 ø1-16						
725124	Spannmutter für Dichtscheiben / Clamping nut for sealing disc 325XXX						
	Dichtscheiben siehe Seite 35 / Sealing discs see page 35						

Gewindeschneidfutter für Synchronisation mit Zylinderschaft mit elastischem Längenausgleich auf Druck und Zug für Spannzangen DIN 6499 (ISO 15488) System ER

Tapping chucks for synchronisation with cylindrical shaft with smooth-action length compensation for pressure and tension for collets DIN 6499 (ISO 15488) ER-system

Spannzangen siehe Seiten 36+37
Collets see pages 36+37

ER 16 mini

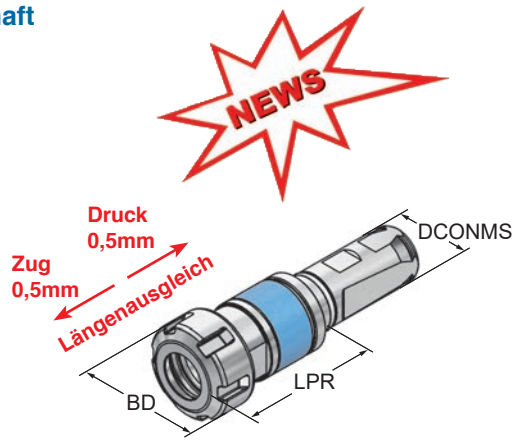

Art.-Nr.	Spannbereich / Capacity	Zylinderschaft DCONMS	LPR	BD
20.10.135	M3 - M10 (ER16 mini)	20	58	22
20.20.135	M3 - M20 (ER25)	20	63	42
25.10.135	M3 - M10 (ER16 mini)	25	58	22
25.20.135	M3 - M20 (ER25)	25	63	42
25.27.135	M3 - M27 (ER32)	25	69	50
25.33.135	M4 - M33 (ER40)	25	109	63

Gewindeschneidfutter für Synchronisation
kompensieren Synchronisationsfehler.

- Minimallängenausgleich in Druck- und Zugrichtung zwischen Synchronspindel und Gewindebohrer reduziert zu hohe Gewindeflankenreibungskräfte.
- Reduziert eventuelle Axialkrafterhöhung während des Schneidzyklus auf ein Minimum.
- Geeignet für Innenkühlung.
- Kühlmitteldruck max. 100 bar.

Verwendung:
Für Bearbeitungsmaschinen mit Synchronspindel.

Lieferumfang:
Mit gewuchteter Spannmutter.

Tapping chucks for synchronisation
compensate synchronisation errors.

- Minimal length compensation on compression and expansion balances very small pitch differences between synchro spindle and tap, which can cause high frictional forces on the thread flanks.
- A possible increase of axial force during the tapping process is reduced to a minimum.
- Suitable for internal coolant.
- Coolant pressure up to max. 100 bar.

Application:
For machining centres with synchronous spindle.

Delivery:
With balanced clamping nut.

Kühlmittelübergaberohre für ISO 26623-2014
Connections for coolant tubes for ISO 26623-2014

Das Kühlmittelübergaberohr sollte unter Verwendung von Loctite® 542 gesichert werden. Loctite® 542 benötigt eine angemessene Trockenzeit (siehe Herstellerangaben).

The connection for coolant tubes should be secured using Loctite® 542. Loctite® 542 requires an appropriate drying time (see manufacturer's instructions).

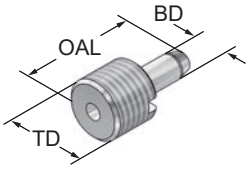

Art.-Nr.	Typ	TD	BD	OAL
920101	PSC 32	M12x1,5	5	24,0
921101	PSC 40	M14x1,5	6	27,5
922101	PSC 50	M16x1,5	7	29,5
923101	PSC 63	M20x2	8	33,5
924101	PSC 80	M20x2	10	

Steckschlüssel für Kühlmittelübergaberohre ISO 26623-2014
Socket wrench for connections ISO 26623-2014

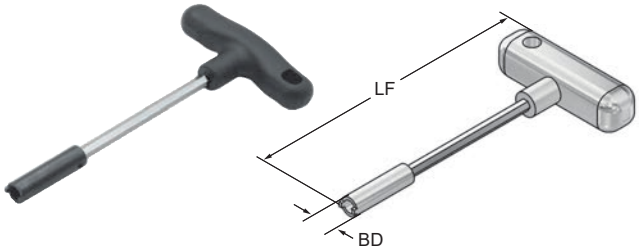

Art.-Nr.	Typ	BD	LF
682101	PSC 32		
683101	PSC 40		
684101	PSC 50		
685101	PSC 63		
686101	PSC 80		

Kühlmittelübergaberohre ISO 22402-2
Connections for coolant tubes ISO 22402-2

Das Kühlmittelübergaberohr für ISO 26623-2014 kann in Werkzeughalter mit der neuen Norm ISO 26623-2020 verbaut werden, das Kühlmittelübergaberohr ISO 22402-2 jedoch nicht in die alten Normstände.

The connection for ISO 26623-2014 can be installed in toolholders with the new standard ISO 26623-2020 but the ISO connection ISO 22402-2 cannot be installed in the old standards.

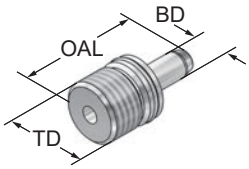

Art.-Nr.	Typ	TD	BD	OAL
930101	PSC 32	M12x1,5	5	24,0
931101	PSC 40	M14x1,5	6	27,5
932101	PSC 50	M16x1,5	7	29,5
933101	PSC 63	M20x2	8	33,5
934101	PSC 80	M20x2	10	

Steckschlüssel für Kühlmittelübergaberohre ISO 22402-2
Socket wrench for connections ISO 22402-2

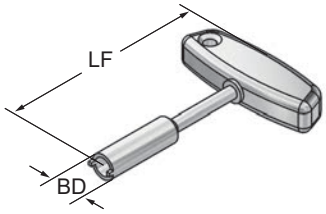

Art.-Nr.	Typ	BD	LF
687101	PSC 32		
688101	PSC 40		
689101	PSC 50		
690101	PSC 63		
691101	PSC 80		

Fräseranzugschrauben DIN 6367
Drawn-in bolts DIN 6367

Art.-Nr.	Typ	Spann-ø
163100	M 8	ø16
164100	M10	ø22
165100	M12	ø27
166100	M16	ø32
167100	M20	ø40
168100	M24	ø50

Schlüssel DIN 6368
Keys DIN 6368

Art.-Nr.	Spann-ø
170101	ø16
171101	ø22
172101	ø27
173101	ø32
174101	ø40

Spannschrauben Weldon
Clamping screws Weldon

Art.-Nr.	Typ	Weldon-ø
147100	M 6x10	ø6
148100	M 8x10	ø8
149100	M10x12	ø10
150100	M12x16	ø12, ø14
151100	M14x16	ø16, ø18
152100	M16x16	ø20
153100	M18x2x20	ø25
154100	M20x2x20	ø32, ø40
329100	M24x2x25	ø50, ø60

Spannmuttern DIN 6499
Clamping nuts DIN 6499

Art.-Nr. 711120 - SW17
Art.-Nr. 716120 - SW25
Spannschlüssel Typ EP

Art.-Nr. 720120 - 750120
Spannschlüssel Typ E

Art.-Nr.	Typ	BD	OAL	TD	Nm max.
711120	UMQ / ER11	19	12	M14x0,75	30
716120	UMQ / ER16	28	18	M22x1,5	70
720120	UMQ / ER20	34	19,5	M25x1,5	100
725120	UMQ / ER25	42	20,5	M32x1,5	130
732120	UMQ / ER32	50	23	M40x1,5	170
740120	UMQ / ER40	63	26	M50x1,5	220
750120	UMQ / ER50	78	35	M64x2	300

Spannmuttern DIN 6499 gleitgelagert
Clamping nuts DIN 6499 friction bearing

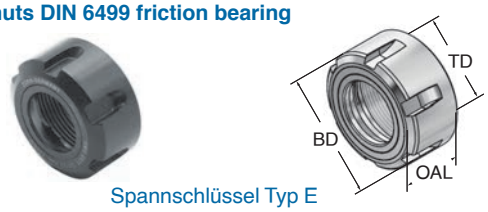

Spannschlüssel Typ E

Art.-Nr.	Typ	BD	OAL	TD	Nm max.
716123	GMG / ER16	32	18	M22x1,5	70
720123	GMG / ER20	35	20	M25x1,5	100
725123	GMG / ER25	42	20,5	M32x1,5	130
732123	GMG / ER32	50	23	M40x1,5	170
740123	GMG / ER40	63	26	M50x1,5	220

Spannschlüssel
Keys

Typ EP

Typ E

Spannschlüssel

Art.-Nr.	Typ	für Spannmutter	DRVS
911180	E 11 P	711120	17
916180	E 16 P	716120	25
920180	E 20 P		30
916181	E 16	716123, 716124, 716130	
920181	E 20	720120, 720123, 720124, 720130	
925180	E 25	725120, 725123, 725124, 725130	
932180	E 32	732120, 732123, 732124, 732130	
940180	E 40	740120, 740123, 740124, 740130	
950180	E 50	750120	

Spannmuttern DIN 6499 mini
Clamping nuts DIN 6499 mini

Art.-Nr.	Typ	BD	OAL	TD	Nm max.
908100	ER 8M	12	11	M10x0,75	6
911100	ER11M	16	12	M13x0,75	16
916100	ER16M	22	18	M19x1	24
920100	ER20M	28	19,5	M24x1	28
925100	ER25M	35	20,5	M30x1	32

Spannschlüssel mini
Keys mini

Spannschlüssel

Art.-Nr.	Typ	für Spannmutter
908160	E 8 mini	908100
911160	E 11 mini	911100
916160	E 16 mini	916100
920160	E 20 mini	920100
925160	E 25 mini	925100

Spannmuttern DIN 6499 mini
Clamping nuts DIN 6499 mini

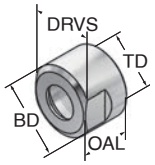

Art.-Nr.	Typ	BD	OAL	TD	DRVS	Nm max.
716120-2	ER16	25	17,5	M20x1	22	30

Spannschlüssel

916162	Spannschlüssel ER16	22

Spannmuttern ETS
Clamping nuts ETS

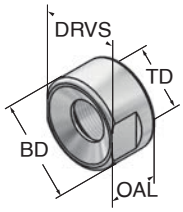

Art.-Nr.	Typ	BD	OAL	TD	DRVS	Nm max.
712130	ETS12	19	12	M14x0,75	17	10
716120-2ETS	ETS16	27	15	M20x1	24	30
Spannschlüssel						
912163	Spannschlüssel ETS12				17	
916163	Spannschlüssel ETS16				24	

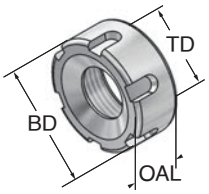

Art.-Nr.	Typ	BD	OAL	TD	Spannschlüssel	Nm max.
716130	ETS16	32	15	M22x1,5	916181	30
720130	ETS20	35	16,5	M25x1,5	920181	30
725130	ETS25	42	18,5	M32x1,5	925180	120
732130	ETS32	50	22	M40x1,5	932180	150
740130	ETS40	63	25	M50x1,5	940180	200

Spannschlüssel Typ E siehe Seite 33
Key Type E see page 33

Spannmuttern DIN 6499 gleitgelagert für Dichtscheiben
Clamping nuts DIN 6499 friction bearing for sealing discs

Lieferumfang ohne Dichtscheibe
Delivery without sealing disc

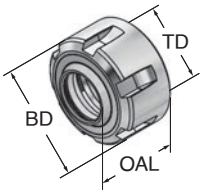

Art.-Nr.	Typ	BD	OAL	TD	Nm max.	Dichtscheibe
716124	GMGC / ER16	28	22,5	M22x1,5	70	excl. DS / ER16
720124	GMGC / ER20	34	24,5	M25x1,5	100	excl. DS / ER20
725124	GMGC / ER25	42	25	M32x1,5	130	excl. DS / ER25
732124	GMGC / ER32	50	27,5	M40x1,5	170	excl. DS / ER32
740124	GMGC / ER40	63	30,5	M50x1,5	220	excl. DS / ER40

Spannschlüssel Typ E siehe Seite 33
Key Type E see page 33

Spannmuttern DIN 6499 mini für Dichtscheiben
Clamping nuts DIN 6499 for sealing discs

Lieferumfang ohne Dichtscheibe
Delivery without sealing disc

916124
M19x1

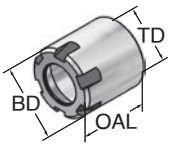

716124-2
M20x1

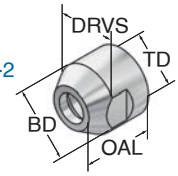

Art.-Nr.	Typ	BD	OAL	TD	DRVS	Nm max.
916124	ER16C mini	22	23	M19x1		30
excl. Dichtscheibe/Sealing disc DS / ER16						
Spannschlüssel						
916160	Spannschlüssel E 16 mini					
716124-2	ER16C mini	25	22	M20x1	22	30
excl. Dichtscheibe/Sealing disc DS / ER16						
Spannschlüssel						
916162	Spannschlüssel ER16				22	

Spannmuttern ETS mini für Dichtscheiben
Clamping nuts ETS mini for sealing discs

Lieferumfang ohne Dichtscheibe
Delivery without sealing disc

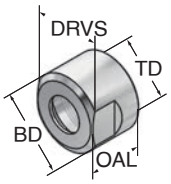

Art.-Nr.	Typ	BD	OAL	TD	DRVS	Nm max.
716124-2ETS	ETS16C	27	22,5	M20x1	24	30
excl. Dichtscheibe/Sealing disc DS / ER16						
Spannschlüssel						
916163	Spannschlüssel ETS16				24	

zürn GmbH+Co. KG · Präzisions-Spannwerkzeuge · D-72144 Dusslingen · Telefon: +49 7072 9298-0 · www.zuern-tools.de

Dichtscheiben für Spannmuttern DIN 6499, DIN 6388 + ETS für Werkzeuge mit interner Kühlmittelzufuhr

Sealing discs for clamping nuts DIN 6499, DIN 6388 + ETS for tools with internal coolant supply

Kühlmitteldruck / Coolant pressure min. 5 bar - max. 100 bar

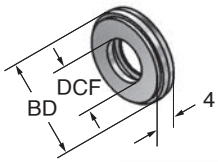

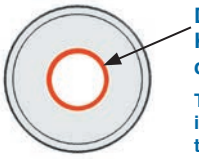

Der eingelegte O-Ring gewährleistet interne Kühlmittelzufuhr durch das gespannte Werkzeug direkt zur Werkzeugschneide

The inserted O-ring seal ensures a coolant supply internally through the clamped tool directly to the cutting edge

DS / ER16

Art.-Nr.	Typ	BD	DCF
316040	DS/ER16	13	ø4 - 3
316050	DS/ER16	13	ø5 - 4
316060	DS/ER16	13	ø6 - 5
316070	DS/ER16	13	ø7 - 6
316080	DS/ER16	13	ø8 - 7
316090	DS/ER16	13	ø9 - 8
316100	DS/ER16	13	ø10 - 9

DS / ER20

Art.-Nr.	Typ	BD	DCF
320040	DS/ER20	16	ø4 - 3
320050	DS/ER20	16	ø5 - 4
320060	DS/ER20	16	ø6 - 5
320070	DS/ER20	16	ø7 - 6
320080	DS/ER20	16	ø8 - 7
320090	DS/ER20	16	ø9 - 8
320100	DS/ER20	16	ø10 - 9
320110	DS/ER20	16	ø11-10
320120	DS/ER20	16	ø12-11
320130	DS/ER20	16	ø13-12

DS / ER25

Art.-Nr.	Typ	BD	DCF
325040	DS/ER25	21	ø4 - 3
325050	DS/ER25	21	ø5 - 4
325060	DS/ER25	21	ø6 - 5
325070	DS/ER25	21	ø7 - 6
325080	DS/ER25	21	ø8 - 7
325090	DS/ER25	21	ø9 - 8
325100	DS/ER25	21	ø10 - 9
325110	DS/ER25	21	ø11-10
325120	DS/ER25	21	ø12-11
325130	DS/ER25	21	ø13-12
325140	DS/ER25	21	ø14-13
325150	DS/ER25	21	ø15-14
325160	DS/ER25	21	ø16-15

DS / ER32

Art.-Nr.	Typ	BD	DCF
332040	DS/ER32	27	ø4 - 3
332050	DS/ER32	27	ø5 - 4
332060	DS/ER32	27	ø6 - 5
332070	DS/ER32	27	ø7 - 6
332080	DS/ER32	27	ø8 - 7
332090	DS/ER32	27	ø9 - 8
332100	DS/ER32	27	ø10 - 9
332110	DS/ER32	27	ø11-10
332120	DS/ER32	27	ø12-11
332130	DS/ER32	27	ø13-12
332140	DS/ER32	27	ø14-13
332150	DS/ER32	27	ø15-14
332160	DS/ER32	27	ø16-15
332170	DS/ER32	27	ø17-16
332180	DS/ER32	27	ø18-17
332190	DS/ER32	27	ø19-18
332200	DS/ER32	27	ø20-19

DS / ER40

Art.-Nr.	Typ	BD	DCF
340050	DS/ER40	33,5	ø5 - 4
340060	DS/ER40	33,5	ø6 - 5
340070	DS/ER40	33,5	ø7 - 6
340080	DS/ER40	33,5	ø8 - 7
340090	DS/ER40	33,5	ø9 - 8
340100	DS/ER40	33,5	ø10 - 9
340110	DS/ER40	33,5	ø11-10
340120	DS/ER40	33,5	ø12-11
340130	DS/ER40	33,5	ø13-12
340140	DS/ER40	33,5	ø14-13
340150	DS/ER40	33,5	ø15-14
340160	DS/ER40	33,5	ø16-15
340170	DS/ER40	33,5	ø17-16
340180	DS/ER40	33,5	ø18-17
340190	DS/ER40	33,5	ø19-18
340200	DS/ER40	33,5	ø20-19
340210	DS/ER40	33,5	ø21-20
340220	DS/ER40	33,5	ø22-21
340230	DS/ER40	33,5	ø23-22
340240	DS/ER40	33,5	ø24-23
340250	DS/ER40	33,5	ø25-24
340260	DS/ER40	33,5	ø26-25

Dichtscheiben für Spannmuttern Ortlieb DIN 6388 für Werkzeuge mit interner Kühlmittelzufuhr

Sealing discs for clamping nuts Ortlieb DIN 6388 for tools with internal coolant supply

DS / OZ25

Art.-Nr.	Typ	BD	DCF
350050	DS/OZ25	31	ø5 - 4
350060	DS/OZ25	31	ø6 - 5
350070	DS/OZ25	31	ø7 - 6
350080	DS/OZ25	31	ø8 - 7
350090	DS/OZ25	31	ø9 - 8
350100	DS/OZ25	31	ø10 - 9
350110	DS/OZ25	31	ø11-10
350120	DS/OZ25	31	ø12-11
350130	DS/OZ25	31	ø13-12
350140	DS/OZ25	31	ø14-13
350150	DS/OZ25	31	ø15-14
350160	DS/OZ25	31	ø16-15
350170	DS/OZ25	31	ø17-16
350180	DS/OZ25	31	ø18-17
350190	DS/OZ25	31	ø19-18
350200	DS/OZ25	31	ø20-19
350210	DS/OZ25	31	ø21-20
350220	DS/OZ25	31	ø22-21
350230	DS/OZ25	31	ø23-22
350240	DS/OZ25	31	ø24-23
350250	DS/OZ25	31	ø25-24

Spannzangen ER/ESX DIN 6499-B rego-fix
Collets type ER/ESX DIN 6499-B rego-fix

Sätze / Sets 111002, 116002, 120002, 125002, 132002, 140002
nicht Original rego-fix / **not** original rego-fix

ER 8		ER 11/424 E		ER 16/426 E		ER 20/428 E	
Art.-Nr.	Spannbereich	Art.-Nr.	Spannbereich	Art.-Nr.	Spannbereich	Art.-Nr.	Spannbereich
108001	Satz / Set	111001	Satz / Set	116001	Satz / Set	120001	Satz / Set
		111002	Satz / Set	116002	Satz / Set	120002	Satz / Set
9 Stück/pcs. ø1-ø5		13 Stück/pcs. ø1-ø7		10 Stück/pcs. ø1-ø10		12 Stück/pcs. ø2-ø13	
108010	ø1,0 - 0,5	111010	ø1,0 - 0,5	116010	ø1,0 - 0,5	120010	ø1,0 - 0,5
108015	ø1,5 - 1,0	111015	ø1,5 - 1,0	116020	ø2,0 - 1,0	120020	ø2,0 - 1,0
108020	ø2,0 - 1,5	111020	ø2,0 - 1,5	116030	ø3,0 - 2,0	120030	ø3,0 - 2,0
108025	ø2,5 - 2,0	111025	ø2,5 - 2,0	116040	ø4,0 - 3,0	120040	ø4,0 - 3,0
108030	ø3,0 - 2,5	111030	ø3,0 - 2,5	116050	ø5,0 - 4,0	120050	ø5,0 - 4,0
108035	ø3,5 - 3,0	111035	ø3,5 - 3,0	116060	ø6,0 - 5,0	120060	ø6,0 - 5,0
108040	ø4,0 - 3,5	111040	ø4,0 - 3,5	116070	ø7,0 - 6,0	120070	ø7,0 - 6,0
108045	ø4,5 - 4,0	111045	ø4,5 - 4,0	116080	ø8,0 - 7,0	120080	ø8,0 - 7,0
108050	ø5,0 - 4,5	111050	ø5,0 - 4,5	116090	ø9,0 - 8,0	120090	ø9,0 - 8,0
		111055	ø5,5 - 5,0	116100	ø10,0 - 9,0	120100	ø10,0 - 9,0
		111060	ø6,0 - 5,5	ER 40/472 E		120110	ø11,0 - 10,0
		111065	ø6,5 - 6,0	140001	Satz / Set	120120	ø12,0 - 11,0
		111070	ø7,0 - 6,5	140002	Satz / Set	120130	ø13,0 - 12,0
ER 25/430 E		ER 32/470 E		23 Stück/pcs. ø3-ø26		ER 50/474 E	
125001	Satz / Set	132001	Satz / Set	140030	ø3,0 - 2,0	150001	Satz / Set
125002	Satz / Set	132002	Satz / Set	140040	ø4,0 - 3,0	12 Stück/pcs. ø10-ø34	
15 Stück/pcs. ø2-ø16		18 Stück/pcs. ø2-ø20		140050	ø5,0 - 4,0	150060	ø6,0 - 5,0
125010	ø1,0 - 0,5			140060	ø6,0 - 5,0	150080	ø8,0 - 6,0
125020	ø2,0 - 1,0	132020	ø2,0 - 1,0	140070	ø7,0 - 6,0	150100S	ø10,0 - 8,0
125030	ø3,0 - 2,0	132030	ø3,0 - 2,0	140080	ø8,0 - 7,0	150120	ø12,0 - 10,0
125040	ø4,0 - 3,0	132040	ø4,0 - 3,0	140090	ø9,0 - 8,0	150140	ø14,0 - 12,0
125050	ø5,0 - 4,0	132050	ø5,0 - 4,0	140100	ø10,0 - 9,0	150160	ø16,0 - 14,0
125060	ø6,0 - 5,0	132060	ø6,0 - 5,0	140110	ø11,0 - 10,0	150180	ø18,0 - 16,0
125070	ø7,0 - 6,0	132070	ø7,0 - 6,0	140120	ø12,0 - 11,0	150200	ø20,0 - 18,0
125080	ø8,0 - 7,0	132080	ø8,0 - 7,0	140130	ø13,0 - 12,0	150220	ø22,0 - 20,0
125090	ø9,0 - 8,0	132090	ø9,0 - 8,0	140140	ø14,0 - 13,0	150240	ø24,0 - 22,0
125100	ø10,0 - 9,0	132100	ø10,0 - 9,0	140150	ø15,0 - 14,0	150250	ø25,0 - 23,0
125110	ø11,0 - 10,0	132110	ø11,0 - 10,0	140160	ø16,0 - 15,0	150260	ø26,0 - 24,0
125120	ø12,0 - 11,0	132120	ø12,0 - 11,0	140170	ø17,0 - 16,0	150280	ø28,0 - 26,0
125130	ø13,0 - 12,0	132130	ø13,0 - 12,0	140180	ø18,0 - 17,0	150300	ø30,0 - 28,0
125140	ø14,0 - 13,0	132140	ø14,0 - 13,0	140190	ø19,0 - 18,0	150320	ø32,0 - 30,0
125150	ø15,0 - 14,0	132150	ø15,0 - 14,0	140200	ø20,0 - 19,0	150340	ø34,0 - 32,0
125160	ø16,0 - 15,0	132160	ø16,0 - 15,0	140210	ø21,0 - 20,0		
		132170	ø17,0 - 16,0	140220	ø22,0 - 21,0		
		132180	ø18,0 - 17,0	140230	ø23,0 - 22,0		
		132190	ø19,0 - 18,0	140240	ø24,0 - 23,0		
		132200	ø20,0 - 19,0	140250	ø25,0 - 24,0		
				140260	ø26,0 - 25,0		
				140270	ø27,0 - 26,0		
				140280	ø28,0 - 27,0		
				140290	ø29,0 - 28,0		
				140300	ø30,0 - 29,0		

Spannzangen DIN 6499 abgedichtet
für Werkzeuge mit Innenkühlung
Nur Nennmaßspannung

Collets DIN 6499 sealed
for tools with inner cooling systems
Only for nominal diameter

ER 16 C		ER 20 C		ER 25 C		ER 32 C	
Art.-Nr.	Spannbereich	Art.-Nr.	Spannbereich	Art.-Nr.	Spannbereich	Art.-Nr.	Spannbereich
116001C	Satz / Set	120001C	Satz / Set	125001C	Satz / Set	132001C	Satz / Set
	8 Stück/pcs. ø3-ø10		10 Stück/pcs. ø4-ø13		13 Stück/pcs. ø4-ø16		17 Stück/pcs. ø4-ø20
116030C	ø3,0	120030C	ø3,0	125030C	ø3,0	132030C	ø3,0
116040C	ø4,0	120040C	ø4,0	125040C	ø4,0	132040C	ø4,0
116050C	ø5,0	120050C	ø5,0	125050C	ø5,0	132050C	ø5,0
116060C	ø6,0	120060C	ø6,0	125060C	ø6,0	132060C	ø6,0
116070C	ø7,0	120070C	ø7,0	125070C	ø7,0	132070C	ø7,0
116080C	ø8,0	120080C	ø8,0	125080C	ø8,0	132080C	ø8,0
116090C	ø9,0	120090C	ø9,0	125090C	ø9,0	132090C	ø9,0
116100C	ø10,0	120100C	ø10,0	125100C	ø10,0	132100C	ø10,0
		120110C	ø11,0	125110C	ø11,0	132110C	ø11,0
		120120C	ø12,0	125120C	ø12,0	132120C	ø12,0
		120130C	ø13,0	125130C	ø13,0	132130C	ø13,0
ER 40 C		**ER 50 C**		125140C	ø14,0	132140C	ø14,0
140001C	Satz / Set	150001C	Satz / Set	125150C	ø15,0	132150C	ø15,0
	23 Stück/pcs. ø4-ø26		7 Stück/pcs. ø8-ø32*	125160C	ø16,0	132160C	ø16,0
140040C	ø4,0	150120C	ø12,0			132170C	ø17,0
140050C	ø5,0	150130C	ø13,0			132180C	ø18,0
140060C	ø6,0	150140C	ø14,0			132190C	ø19,0
140070C	ø7,0	150150C	ø15,0			132200C	ø20,0
140080C	ø8,0	150160C	ø16,0				
140090C	ø9,0	150170C	ø17,0				
140100C	ø10,0	150180C	ø18,0				
140110C	ø11,0	150190C	ø19,0				
140120C	ø12,0	150200C	ø20,0				
140130C	ø13,0	150210C	ø21,0				
140140C	ø14,0	150220C	ø22,0				
140150C	ø15,0	150230C	ø23,0				
140160C	ø16,0	150240C	ø24,0				
140170C	ø17,0	150250C	ø25,0				
140180C	ø18,0	150260C	ø26,0				
140190C	ø19,0	150270C	ø27,0				
140200C	ø20,0	150280C	ø28,0				
140210C	ø21,0	150290C	ø29,0				
140220C	ø22,0	150300C	ø30,0				
140230C	ø23,0	150310C	ø31,0				
140240C	ø24,0	150320C	ø32,0				
140250C	ø25,0	150330C	ø33,0				
140260C	ø26,0	150340C	ø34,0				
		* ø8, 10, 12, 16, 20, 25, 32					

Gewindebohrzangen rego-fix
Tapping collets rego-fix

ER 16-GB		ER 25-GB		ER 32-GB		ER 40-GB	
Art.-Nr.	Schaft ø x □	Art.-Nr.	Schaft ø x □	Art.-Nr.	Schaft ø x □	Art.-Nr.	Schaft ø x □
GB116045	ø4,5x3,4	GB125045	ø4,5x3,4	GB132045	ø4,5 x 3,4	GB140070	ø7,0 x 5,5
GB116055	ø5,5x4,3	GB125055	ø5,5x4,3	GB132055	ø5,5 x 4,3	GB140080	ø8,0 x 6,2
GB116060	ø6,0x4,9	GB125060	ø6,0x4,9	GB132060	ø6,0 x 4,9	GB140090	ø9,0 x 7,0
GB116070	ø7,0x5,5	GB125070	ø7,0x5,5	GB132070	ø7,0 x 5,5	GB140100	ø10,0 x 8,0
ER 20-GB		GB125080	ø8,0x6,2	GB132080	ø8,0 x 6,2	GB140110	ø11,0 x 9,0
GB120045	ø4,5x3,4	GB125090	ø9,0x7,0	GB132090	ø9,0 x 7,0	GB140120	ø12,0 x 9,0
GB120055	ø5,5x4,3	GB125100	ø10,0x8,0	GB132100	ø10,0 x 8,0	GB140140	ø14,0x11,0
GB120060	ø6,0x4,9	GB125110	ø11,0x9,0	GB132110	ø11,0 x 9,0	GB140160	ø16,0x12,0
GB120070	ø7,0x5,5	GB125120	ø12,0x9,0	GB132120	ø12,0 x 9,0	GB140180	ø18,0x14,5
GB120080	ø8,0x6,2			GB132140	ø14,0x11,0	GB140200	ø20,0x16,0
GB120090	ø9,0x7,0			GB132160	ø16,0x12,0	GB140220	ø22,0x18,0
GB120100	ø10,0x8,0						

Gewindebohrzangen
PCM ET1 mit Längenausgleich

Tapping collets PCM ET1 with compensation

ET1-16		ET1-20		ET1-25		ET1-32		ET1-40	
Art.-Nr.	Schaft	Art.-Nr.	Schaft	Art.-Nr.	Schaft	Art.-Nr.	Schaft	Art.-Nr.	Schaft
ET1-16280	ø2,8	ET1-20280	ø2,8	ET1-25280	ø2,8	ET1-32450	ø4,5	ET1-40600	ø6,0
ET1-16300	ø3,0	ET1-20300	ø3,0	ET1-25300	ø3,0	ET1-32500	ø5,0	ET1-40700	ø7,0
ET1-16350	ø3,5	ET1-20350	ø3,5	ET1-25350	ø3,5	ET1-32550	ø5,5	ET1-40800	ø8,0
ET1-16400	ø4,0	ET1-20400	ø4,0	ET1-25400	ø4,0	ET1-32600	ø6,0	ET1-40850	ø8,5
ET1-16450	ø4,5	ET1-20450	ø4,5	ET1-25450	ø4,5	ET1-32700	ø7,0	ET1-40900	ø9,0
ET1-16500	ø5,0	ET1-20500	ø5,0	ET1-25500	ø5,0	ET1-32800	ø8,0	ET1-40100	ø10,0
ET1-16550	ø5,5	ET1-20550	ø5,5	ET1-25550	ø5,5	ET1-32850	ø8,5	ET1-40105	ø10,5
ET1-16600	ø6,0	ET1-20600	ø6,0	ET1-25600	ø6,0	ET1-32900	ø9,0	ET1-40110	ø11,0
		ET1-20700	ø7,0	ET1-25700	ø7,0	ET1-32100	ø10,0	ET1-40120	ø12,0
				ET1-25800	ø8,0	ET1-32105	ø10,5	ET1-40125	ø12,5
				ET1-25850	ø8,5	ET1-32110	ø11,0	ET1-40140	ø14,0
				ET1-25900	ø9,0	ET1-32120	ø12,0	ET1-40150	ø15,0
				ET1-25100	ø10,0	ET1-32125	ø12,5	ET1-40160	ø16,0
								ET1-40170	ø17,0

TOOLFIX Werkzeugmontagegeräte
TOOLFIX mounting equipments

Art.-Nr.	
	SK
250410	SK 30
251410	SK 40
252410	SK 50
	VDI
260410	VDI 30
261410	VDI 40
	HSK
253410	HSK-A40
255410	HSK-A50
257410	HSK-A63
	POLYGON
264410	PSC 50
265410	PSC 63

TOOLFIX VARIO Adaptersystem

Basiskörper / Base body

VARIO ist die Version mit Schnellwechselverschluss zum Auswechseln von verschiedenen Werkzeugadaptern. Die VARIO-Version bietet Anwendern von verschiedenen Werkzeugaufnahmen die Möglichkeit verschiedene Adapterformen auf einem Basiskörper zu verwenden.

VARIO is a version with quick change lock for changing different tool adaptors. The VARIO-version makes possible to use different forms of adaptors on the same base-body for users with different toolholders.

Art.-Nr.	Typ	
		SK
31030	VARIO-Adapter	SK 30
31040	VARIO-Adapter	SK 40
31050	VARIO-Adapter	SK 50
		VDI
31125	VARIO-Adapter	VDI 25
31130	VARIO-Adapter	VDI 30
31140	VARIO-Adapter	VDI 40

Art.-Nr.	Typ	
31000	TOOLFIX VARIO	**Basiskörper / Base-body**
		HSK
31232	VARIO-Adapter	HSK - A32
31240	VARIO-Adapter	HSK - A40
31250	VARIO-Adapter	HSK - A50
31263	VARIO-Adapter	HSK - A63
31280	VARIO-Adapter	HSK - A80
31210	VARIO-Adapter	HSK-A100
31640	VARIO-Adapter	HSK - E40
31650	VARIO-Adapter	HSK - E50
31663	VARIO-Adapter	HSK - E63
		POLYGON
31803	VARIO-Adapter	PSC 32
31804	VARIO-Adapter	PSC 40
31805	VARIO-Adapter	PSC 50
31806	VARIO-Adapter	PSC 63
31808	VARIO-Adapter	PSC 80

Werkzeugaufnahmen mit Polygonalschaft ISO 26623-1
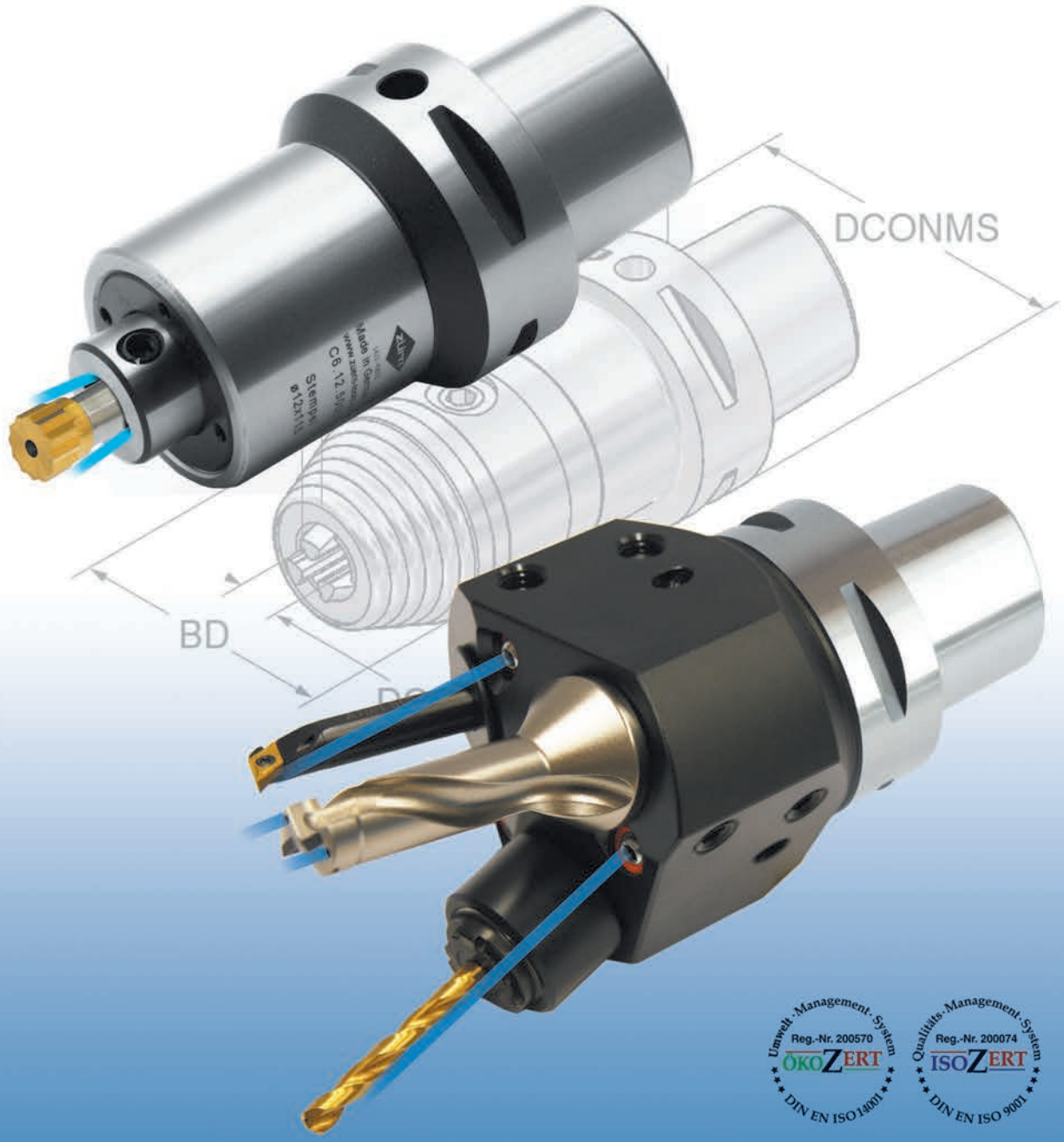
Toolholders with polygonal shank ISO 26623-1