PO VDI 20 RÉGLABLES

zürn

Katalog Nr. 17119
Catalogue No. 17119

Dibe
DIFFUSION TECHNIQUE

VDI 20 mit Doppelverzahnung
VDI 20 with double toothing

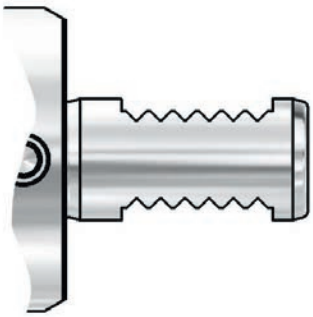

NEWS

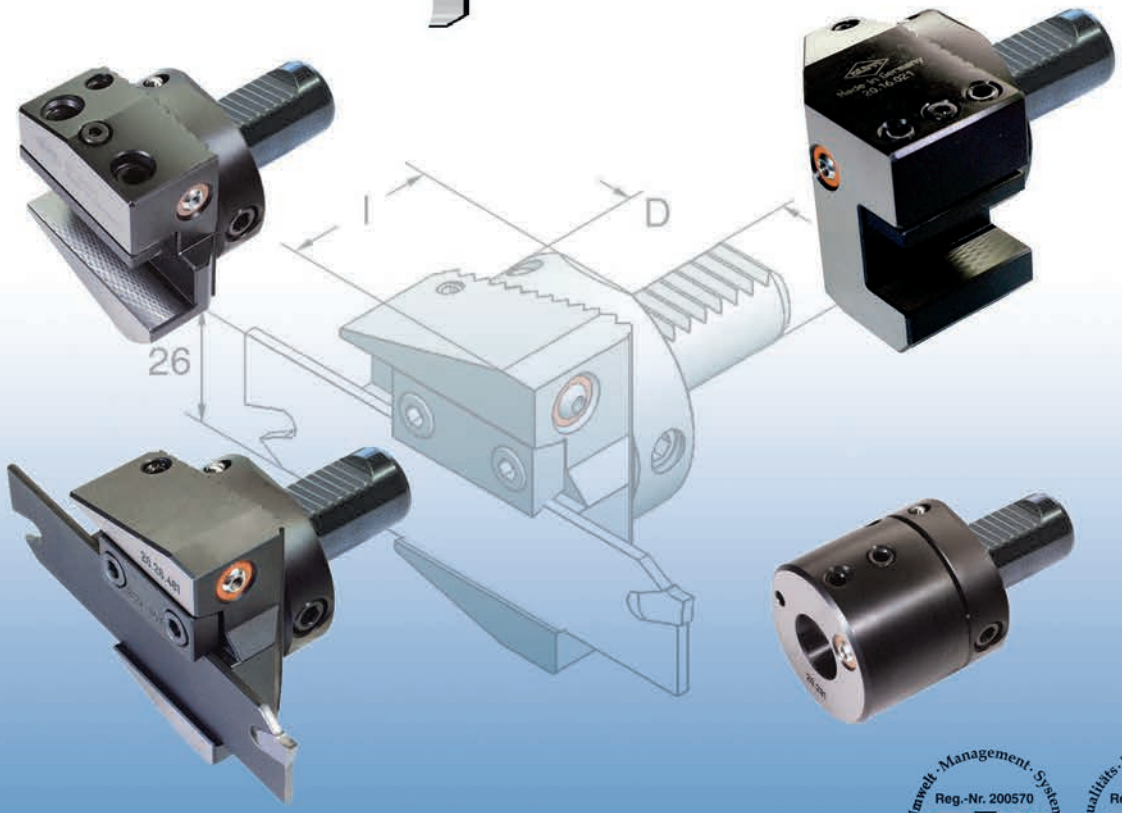

Umwelt-Management-System Reg.-Nr. 200570 ÖKOZERT DIN EN ISO 14001

Qualitäts-Management-System Reg.-Nr. 200074 ISOZERT DIN EN ISO 9001

Radial-Werkzeughalter Form B1/B4 höhenverstellbar mit Doppelverzahnung
Radial toolholders Form B1/B4 adjustable in heigth with double toothing

Halter um 180° gedreht
Toolholder 180° turned

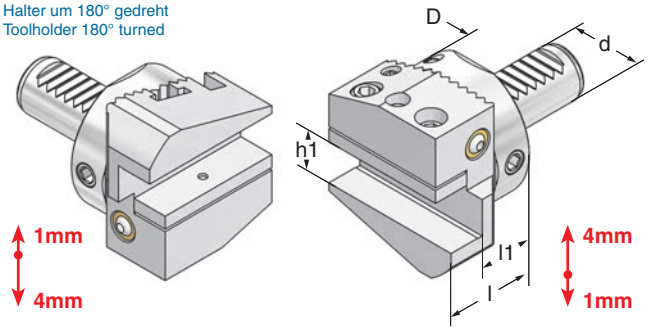

Art.-Nr.	Typ	d	D	h1	l	l1
20.16.061	B1/B4-20x16x40	20	50	16	40	27

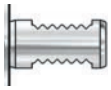

Doppelverzahnung
Double toothing

Radial-Werkzeughalter Form B2/B3 höhenverstellbar mit Doppelverzahnung
Radial toolholders Form B2/B3 adjustable in heigth with double toothing

Halter um 180° gedreht
Toolholder 180° turned

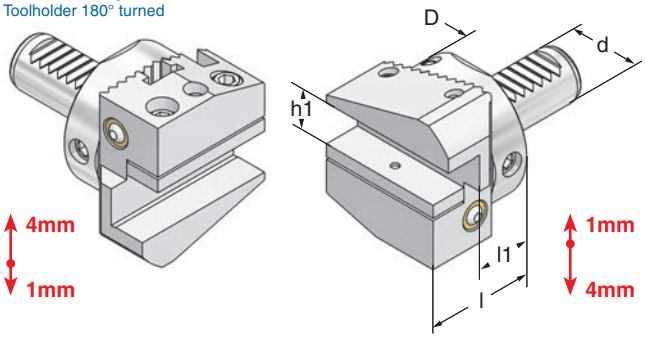

Art.-Nr.	Typ	d	D	h1	l	l1
20.16.071	B2/B3-20x16x40	20	50	16	40	27

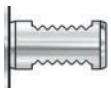

Doppelverzahnung
Double toothing

zürn GmbH+Co. KG · Präzisions-Spannwerkzeuge · D-72144 Dusslingen · Telefon: +49 7072 9298-0 · www.zuern-tools.de

Axial-Werkzeughalter Form C1/C4
höhenverstellbar mit Doppelverzahnung
Axial toolholders Form C1/C4
adjustable in heigth with double toothing

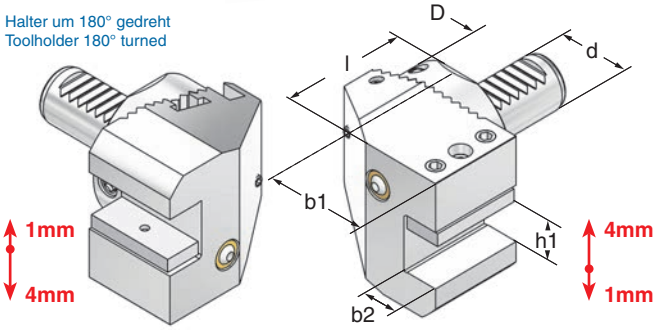

Art.-Nr.	Typ	d	D	h1	l	b1	b2
20.16.021	C1/C4-20x16x50	20	50	16	50	40	14,5

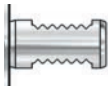

Doppelverzahnung
Double toothing

Axial-Werkzeughalter Form C2/C3
höhenverstellbar mit Doppelverzahnung
Axial toolholders Form C2/C3
adjustable in heigth with double toothing

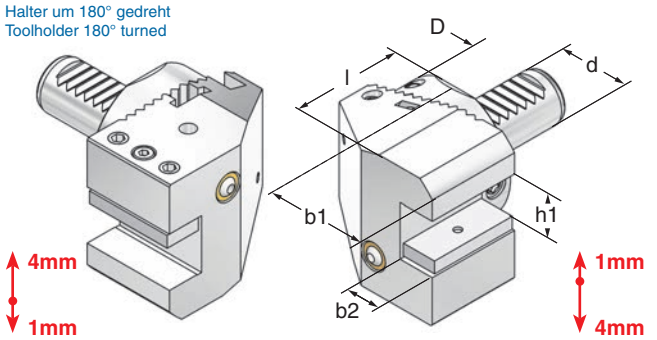

Art.-Nr.	Typ	d	D	h1	l	b1	b2
20.16.031	C2/C3-20x16x50	20	50	16	50	40	14,5

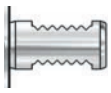

Doppelverzahnung
Double toothing

© Zürn GmbH+Co. KG / Alle Rechte vorbehalten

GmbH+Co. KG · Präzisions-Spannwerkzeuge · D-72144 Dusslingen · Telefon: +49 7072 9298-0 · www.zuern-tools.de

Bohrstangenhalter Form E2 höhenverstellbar mit Doppelverzahnung
Boring bar holders Form E2 adjustable in heigth with double toothing

Halter um 180° gedreht
Toolholder 180° turned

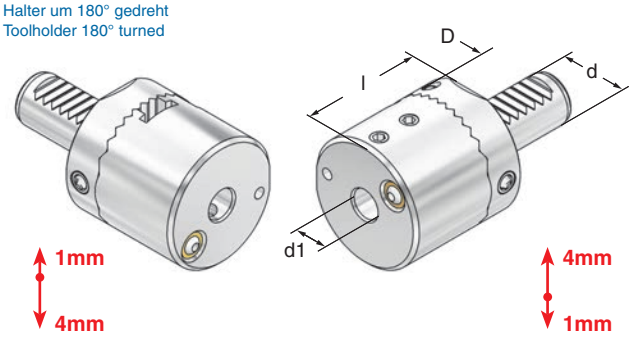

Art.-Nr.	Typ	d	d1	D	l
20.08.291	E2-20x08x50	20	8	50	50
20.10.291	E2-20x10x50	20	10	50	50
20.12.291	E2-20x12x50	20	12	50	50
20.16.291	E2-20x16x50	20	16	50	50
20.20.291	E2-20x20x50	20	20	50	50

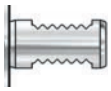

Doppelverzahnung
Double toothing

Abstechmeisselhalter rechts + links überkopf höhenverstellbar mit Doppelverzahnung
Toolholders for cut off tools right + left overhead adjustable in heigth with double toothing

Lieferumfang ohne Werkzeug
Delivery without tool

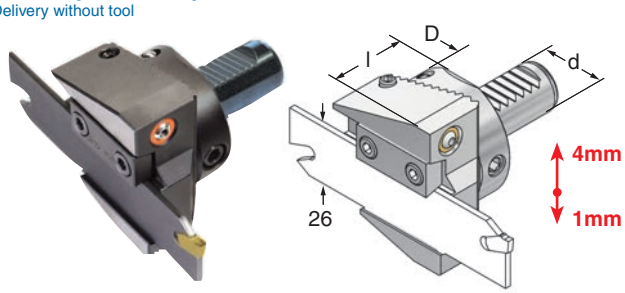

Art.-Nr.	Typ	d	D	l
20.26.481	VDI20x26x40-r	20	50	40

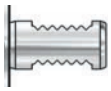

Doppelverzahnung
Double toothing

Abstechmeisselhalter links + rechts überkopf höhenverstellbar mit Doppelverzahnung
Toolholders for cut off tools left + right overhead adjustable in heigth with double toothing

Lieferumfang ohne Werkzeug
Delivery without tool

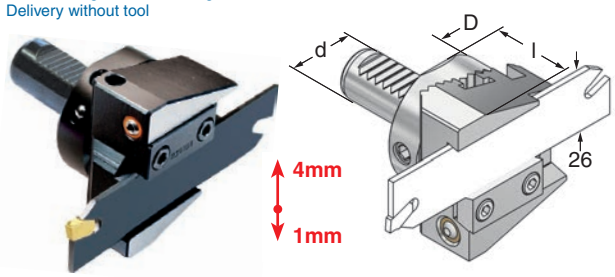

Art.-Nr.	Typ	d	D	l
20.26.482	VDI20x26x40-l	20	50	40

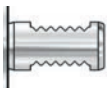

Doppelverzahnung
Double toothing